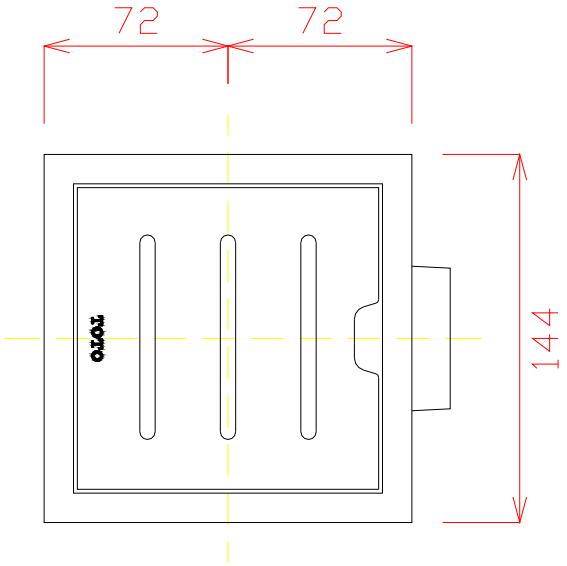

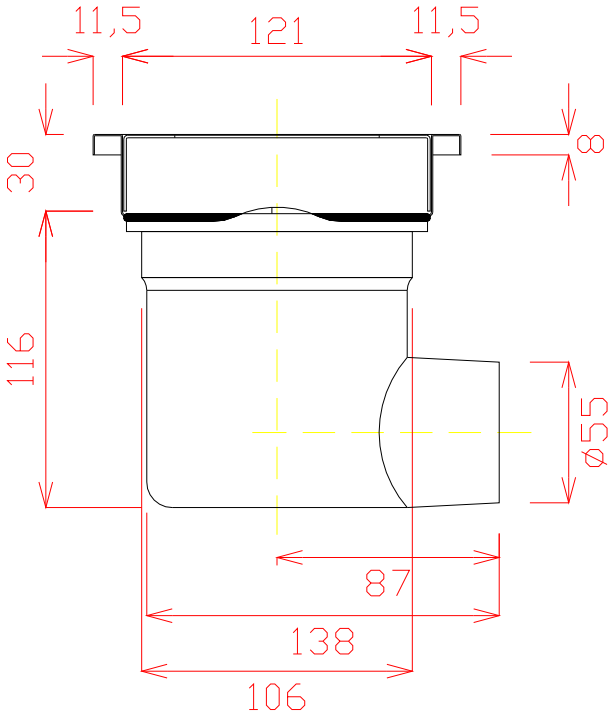

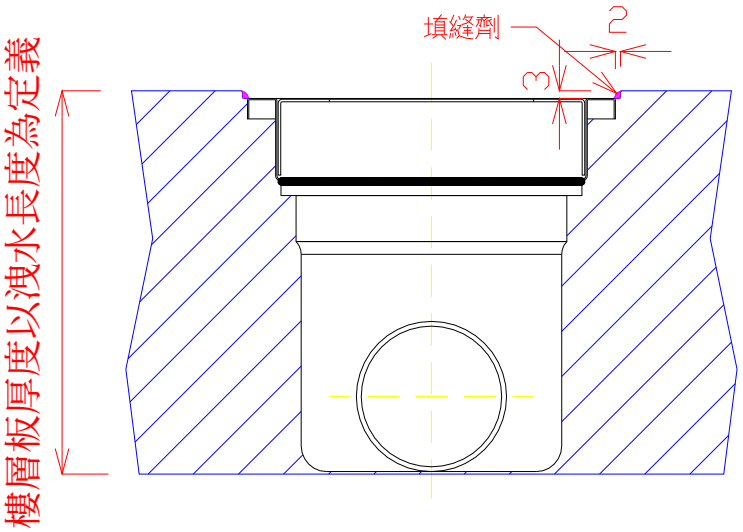

TOTO	單位 M/M	尺度 A4 1:3 CAD 1:1	名稱	方形落水頭
製圖 SUNG	檢圖 黃志君	審核 岡	日付 '2008,07,21	品番 YTB150SP
備考 JPN				