器具明細表		
品　番	品　名	數量
LW528JU	臉　盆	1
TX118LEC	龍　頭	1
TW002L-1	排水金具	1
TC2608	落水頭	1

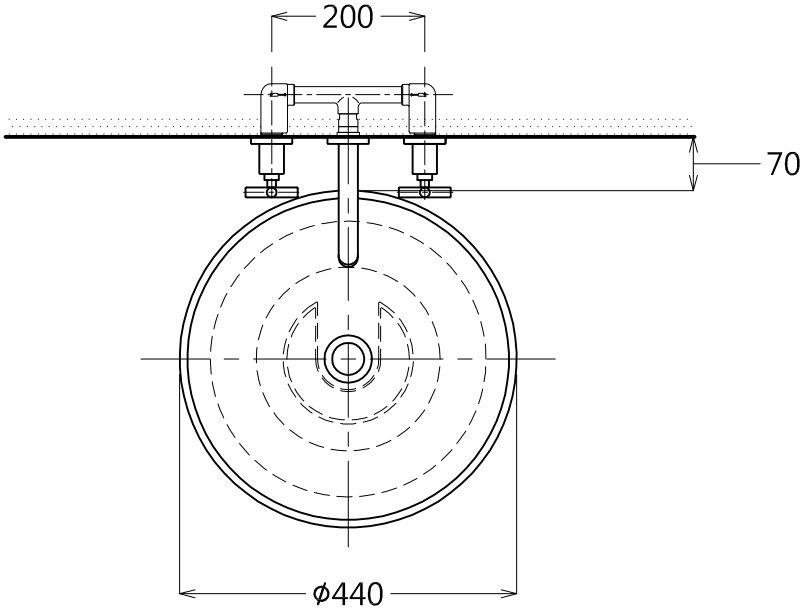

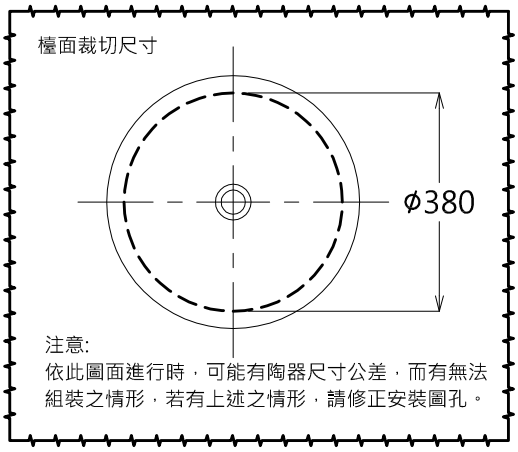

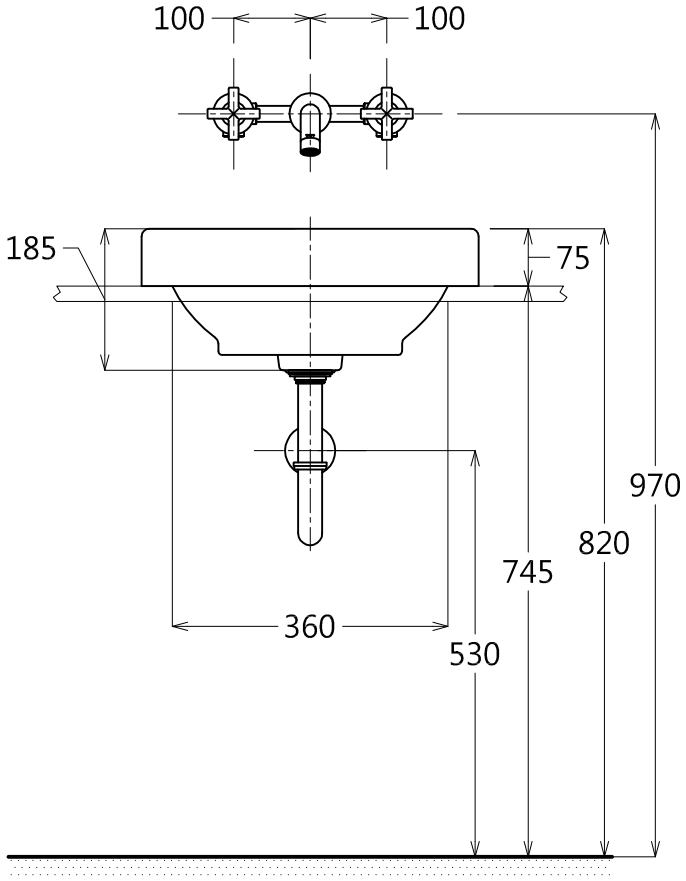

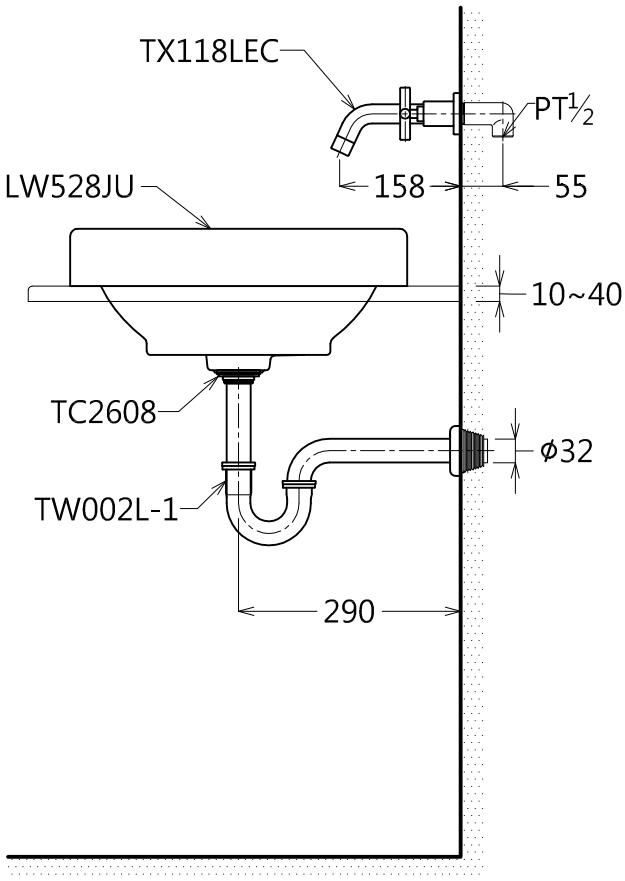

產品整體尺寸: 440x440x185

TOTO		單位 M/M	CAD比例 1:1 出圖比例 1:10	名稱 上嵌式臉盆
製圖 Yairu	檢圖	審核	日期 2008.12.18	品番 LW528JU / TX118LEC
備註 STI	版別 02	修改日期 2012.12.27	圖紙 A4	