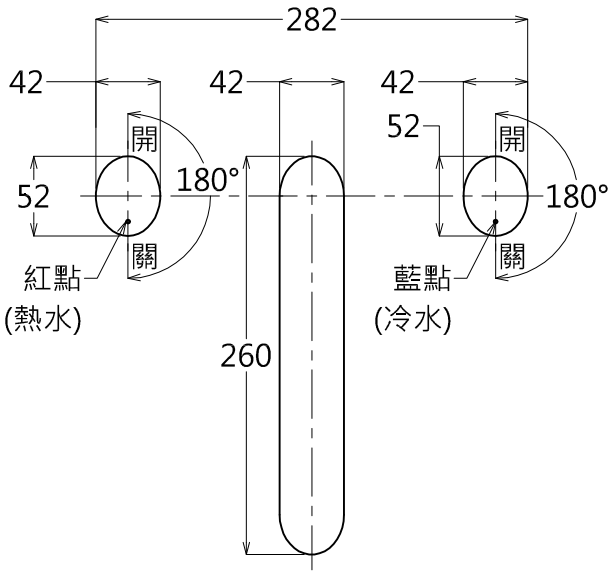

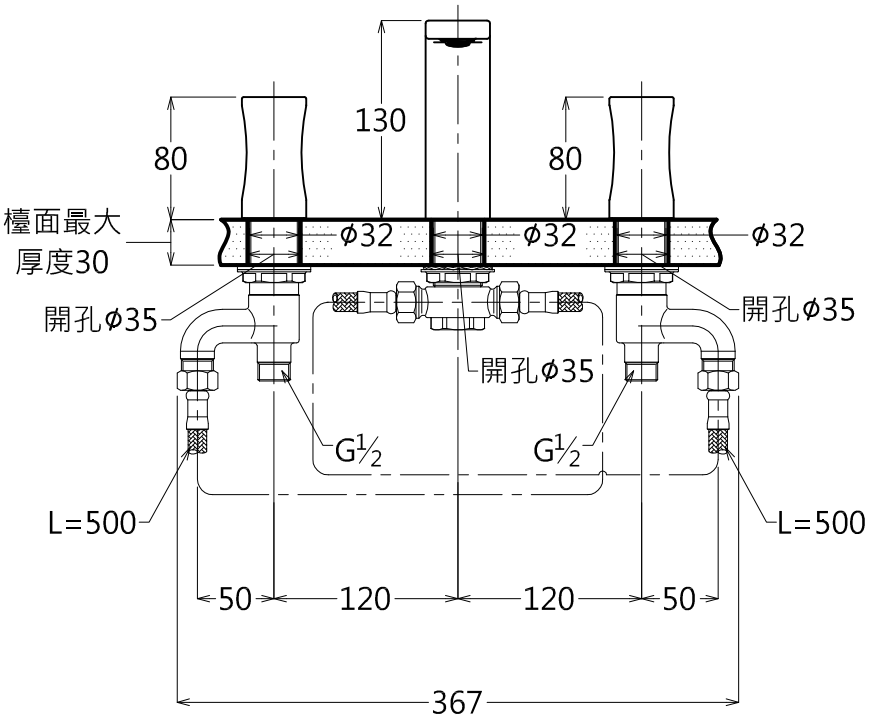

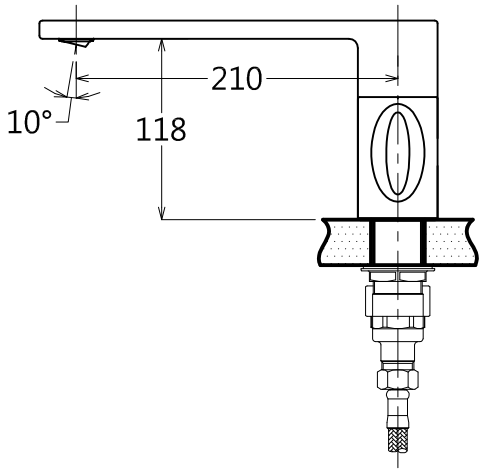

安裝注意事項:
冷熱進水口須直接使用硬管(塑膠管、白鐵管)。

產品整體尺寸: 282x260x130

TOTO		單位 M/M	CAD比例 1:1 出圖比例 1:5	名稱
製圖 Kwsea	檢圖	審核	日期 2012.02.08	浴缸用龍頭
備註 STI	版別 02	修改日期 2013.05.22	圖紙 A4	品番 TX467SQBR