器具明細表		
品番	品名	數量
CS985BF	馬桶	1
TCF9786WT	衛洗麗	1
TWC1	塑膠子	2

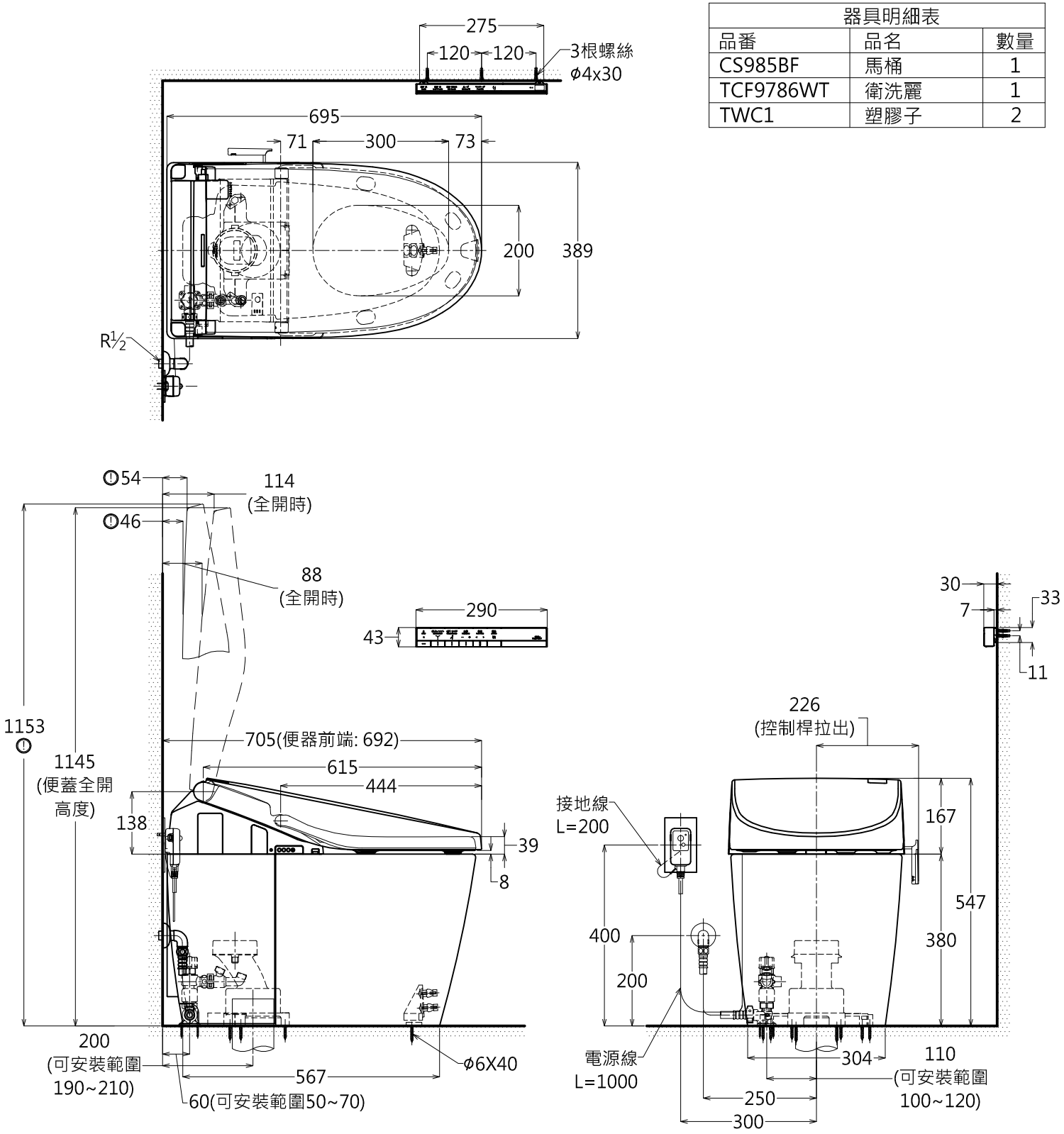

注意事項:

1. 規格: AC110V 60Hz。
2. 設置前請先測量水壓:
2.1 最低必要水壓為0.5kg/cm² (流動壓)。若低於0.5kg/cm²，衛洗麗水勢會變弱；若低於0.3kg/cm²，便器洗淨面能力會變弱。
2.2 最高水壓為7.5kg/cm²(靜止壓)。
3. 若給水、排水位置不正確，可能會導致妨礙止水栓製品的使用。
4. 75、100PVC管(VU、VP75、100)共用，與PVC的排汙套管接合: 地面60±5mm。
5. 窗框等物會妨礙便座蓋使用，便蓋可能因碰觸導致無法全開；(!)當清潔機能部與陶器之間時，便蓋全開的高度。
6. 請勿在產品後側設電源插座，可能無法拔下插頭。電源插座須設置在水或小便不會波及之處。

產品整體尺寸: 695x389x547

TOTO	單位 M/M	CAD比例 1:1 出圖 比例 1:12	名稱
製圖 Yauru	檢圖	審核	日期 2012.07.09	全自動馬桶
備註 JPN	版別 03	修改日期 2013.10.16	圖紙 A4	品番 CES9786FJ(外露200mm)