器具明細表		
品番	品名	數量
CW260GU	馬桶	1
HF90727UN	裝飾蓋	1
HH02044	排汙套管	1
TWC260-1	排汙套管螺絲	1
TWC1	塑膠子	2
HH04046TG	前上固定片	1
HF90686US	前下固定片	1
880+PAL075	止水栓+軟管	1
SW260GA	水箱	1
TS260GW	水箱金具	1
D704052Z(AM)	水箱把手驅動裝置	1
TCF4421EAM	衛洗麗	1
TWCF01	3P轉接頭	1

施工注意事項:
1. 請將超出地板完成面高度60±5mm之PVC排水管切斷。
2. 若排水管與地板完成面相同高度時，請另準備接頭「HH01001R」。
3. 給水壓力請確保最低為0.5kg/cm²，最高為7.5kg/cm²(流動時)。

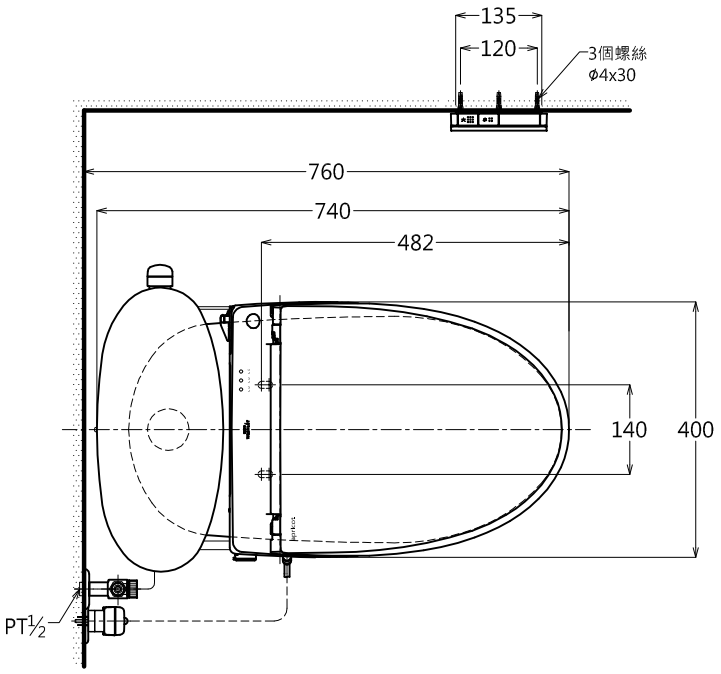

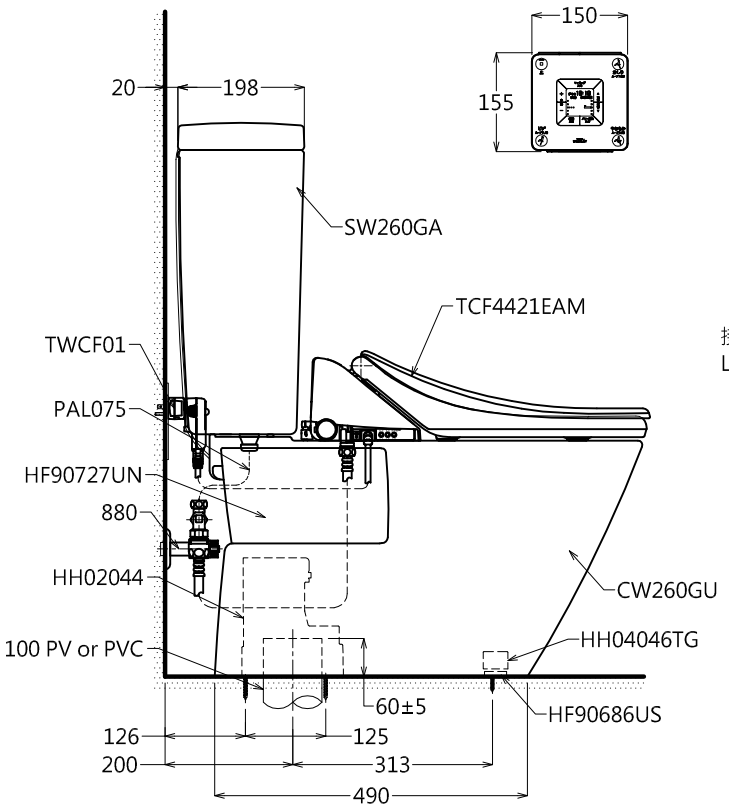

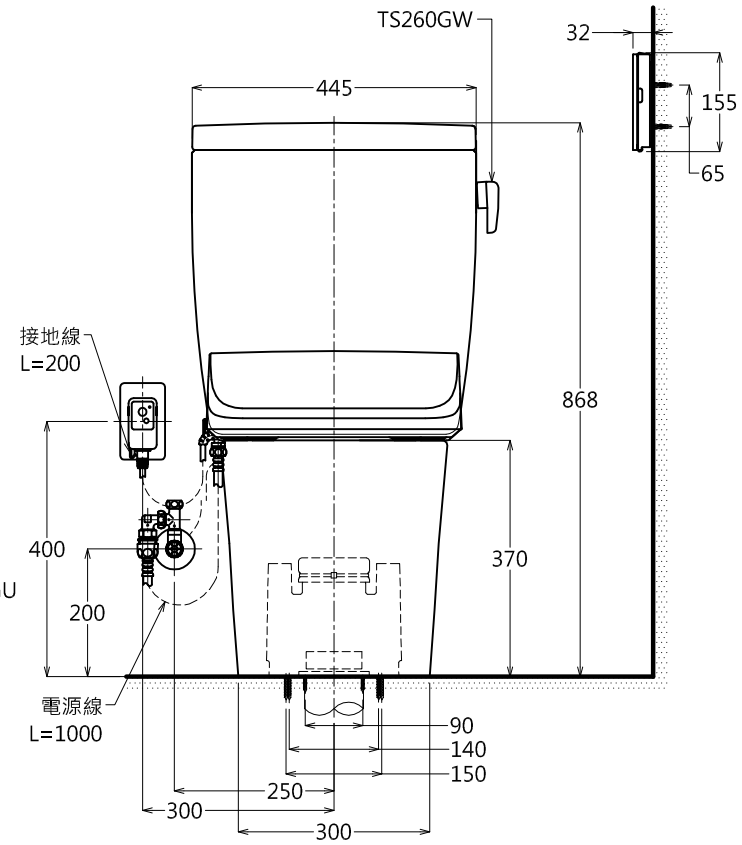

產品整體尺寸: 445x740x868

TOTO	單位 M/M	CAD比例 1:1 出圖 比例 1:12	名稱
製圖 Yairu	檢圖	審核	日期 2012.12.05
備註 TWC/JPN	版別 02	修改日期 2013.09.25	圖紙 A4

名稱: 全自動馬桶

品番: CES260R (露200mm)