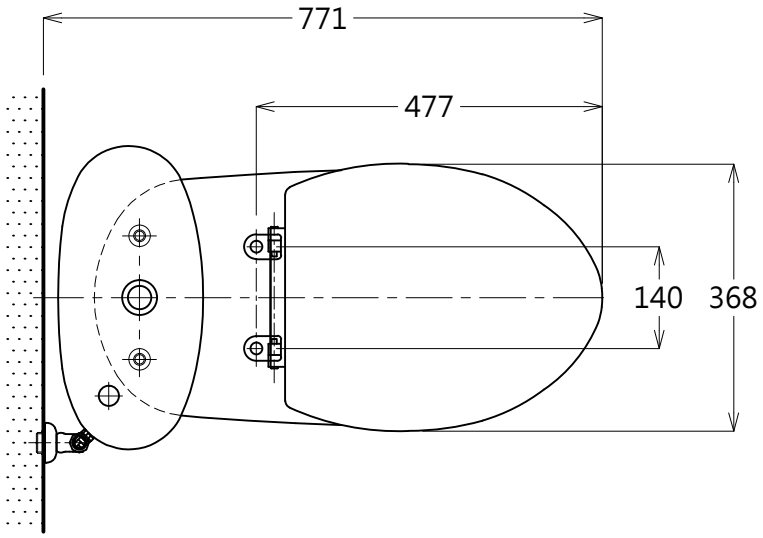

品 番	品 名	
CW60GU	大便器	1
SW112JP	水箱	1
TS112GW	水箱金具組	1
770+PAL075	軟管+止水栓	1
TC291	便蓋	1
HH02024	排污套管	1
HH03007R	裝飾蓋與螺絲	1
HH04047R	固定金具	1
TWC1	塑膠子	2
T436WG100	油泥	1
TWL8S	螺絲包	1

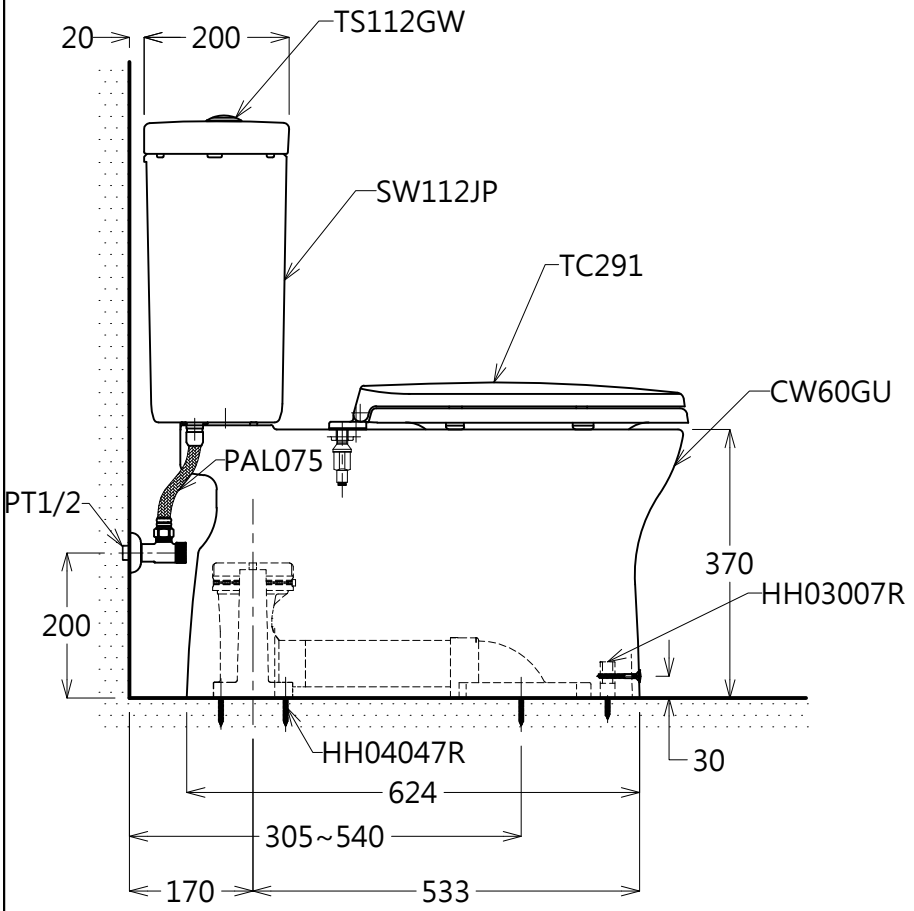

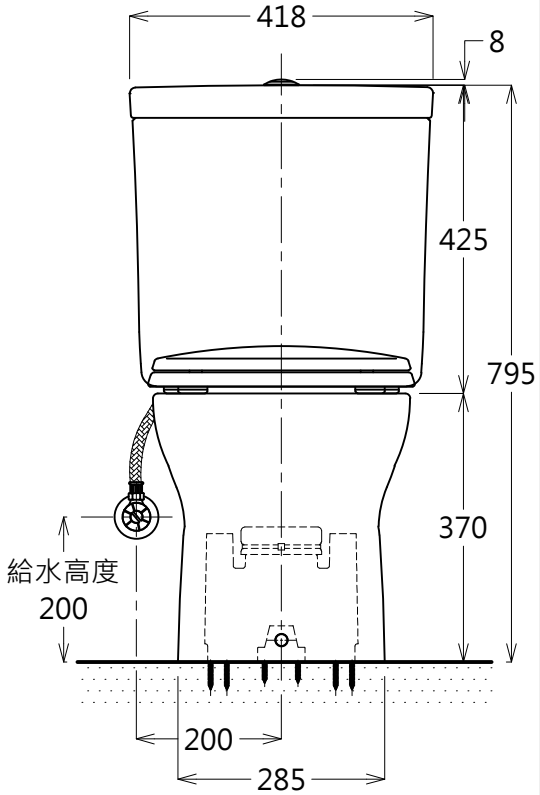

產品整體尺寸: 771x418x795

TOTO	單 位 M/M	CAD比 例 1:1 出圖 比 例 1:10	名 稱
製 圖 Ming	檢 圖	審 核	日 期 2014.05.19	龍捲噴射式馬桶
備 註 BTC/TWC	版 別 01	修 改 日 期	圖 紙 A4	品 番 CW60GU/SW112JP/TC291(305~540)