器 具 明 細		
品 番	品 番	數 量
UW904H	壁掛小便斗	1
TWEA10	感應式沖水閥	1
T904WG50	油泥與銅底盤	1
TWU3R	90°彎頭	1
PAL250	軟管	1

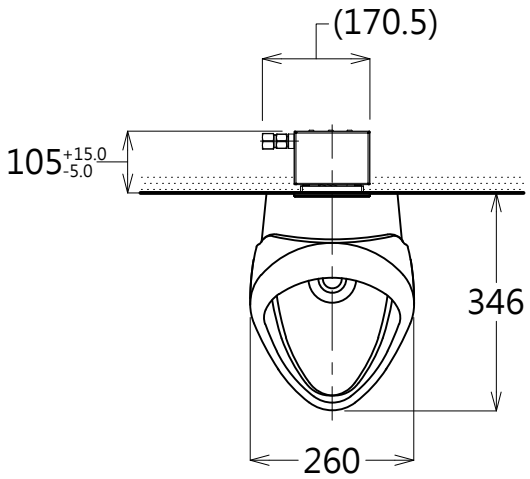

自動沖水閥
給水時請確定最低必要水壓為0.07Mpa
(流動時)最高水壓為0.75Mpa

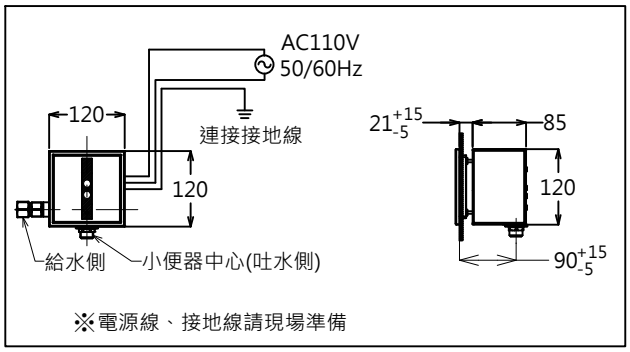

註1：適用於身高160~170CM，請使用者依實際身高調整。
註2：埋壁進水管與安裝板請錯開，勿在同一直線上，
安裝不慎會造成漏水可能；牆內配管請自行處理。
( )為建議尺寸，請依使用者需求做調整。

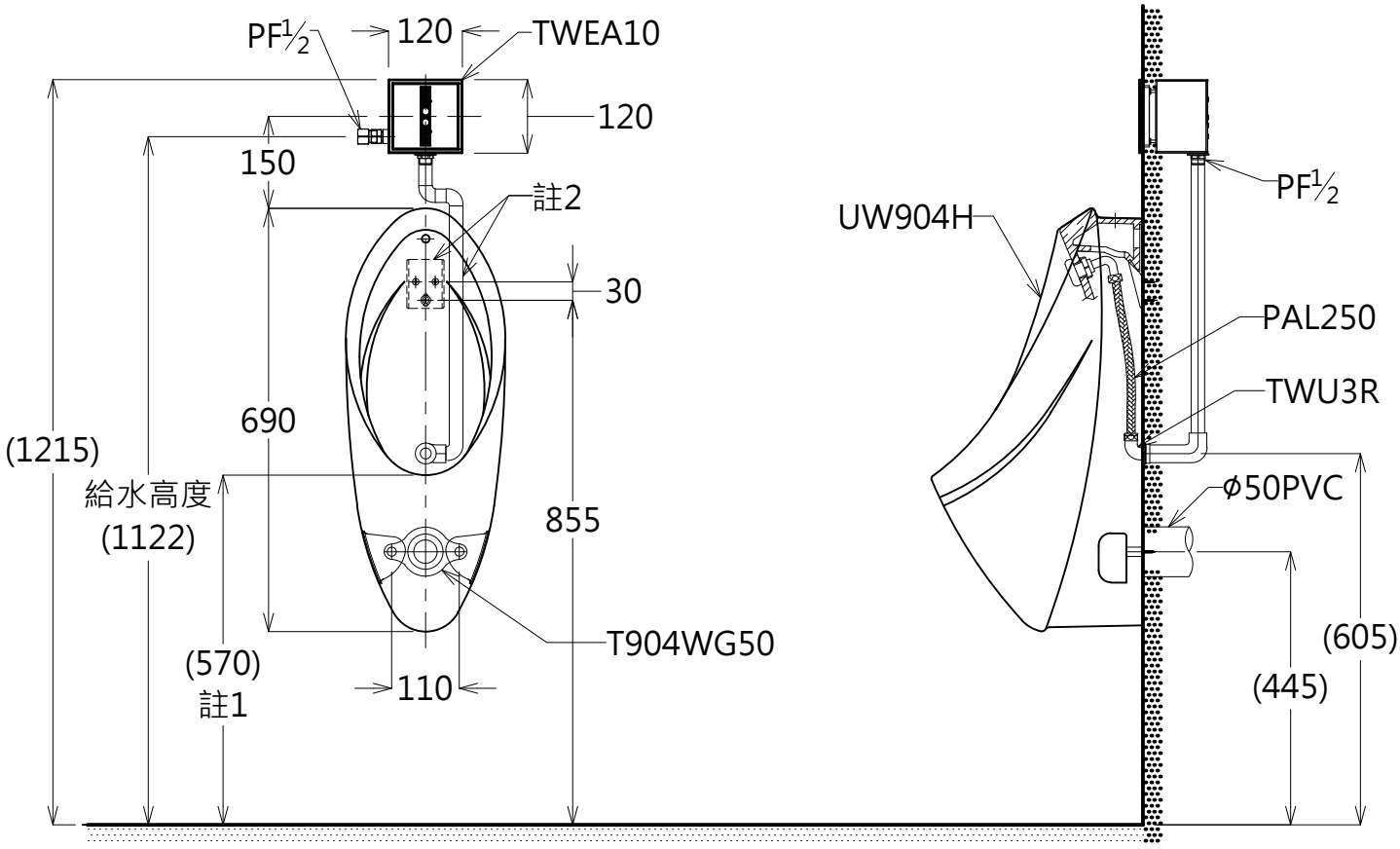

TOTO	單 位 M/M	CAD比例 1:1 出圖 比例 1:12	名 稱 一般型壁掛小便斗
製 圖 Mark	檢 圖	審 核	日 期 2013.05.29
備 註 TWC	版 別 04	修 改 日 期 2015.04.23	圖 紙 A4
			品 番 UW904H/TWEA10