規格		
用途		一般住宅用
給水壓力	最低必要水壓	0.07MPa(流動壓)
	最高水壓	0.75MPa(靜水壓)※為了方便使用，推薦0.2MPa程度的壓力
使用可能水質		自來水或可飲用的井水
使用環境溫度		1~40°C ※會發生結凍的地區可能無法使用
最高熱水溫度		85°C
特記事項		(1)熱水水壓請不要設定比冷水水壓高 (2)熱水溫度，請設定比使用溫度高10°C以上 (3)為了安全，熱水溫度推薦使用60°C以下 (4)請不要將冷熱水管相反配置 (5)在浴室內等使用蒸氣機時，器具內的壓力上升，將有可能很難使用把手

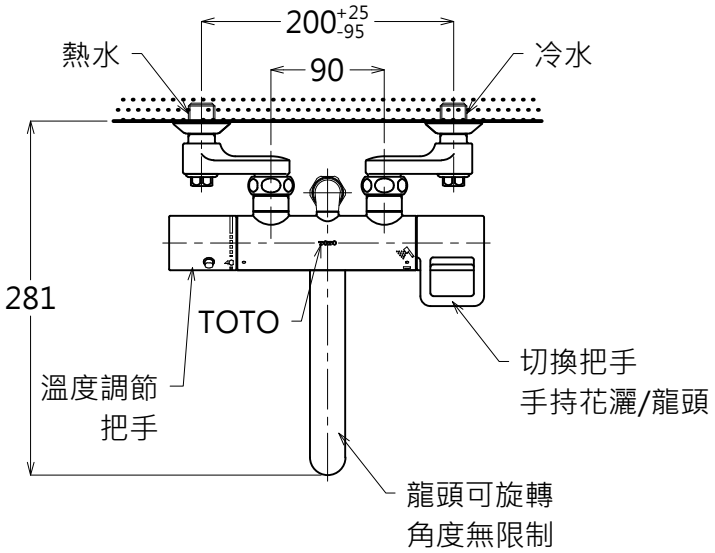

注意標籤

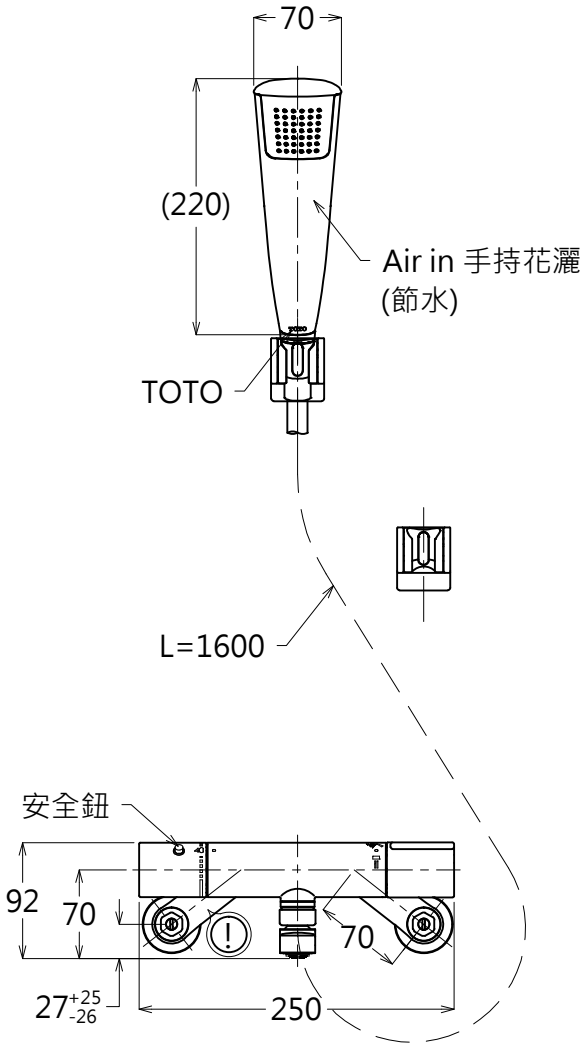

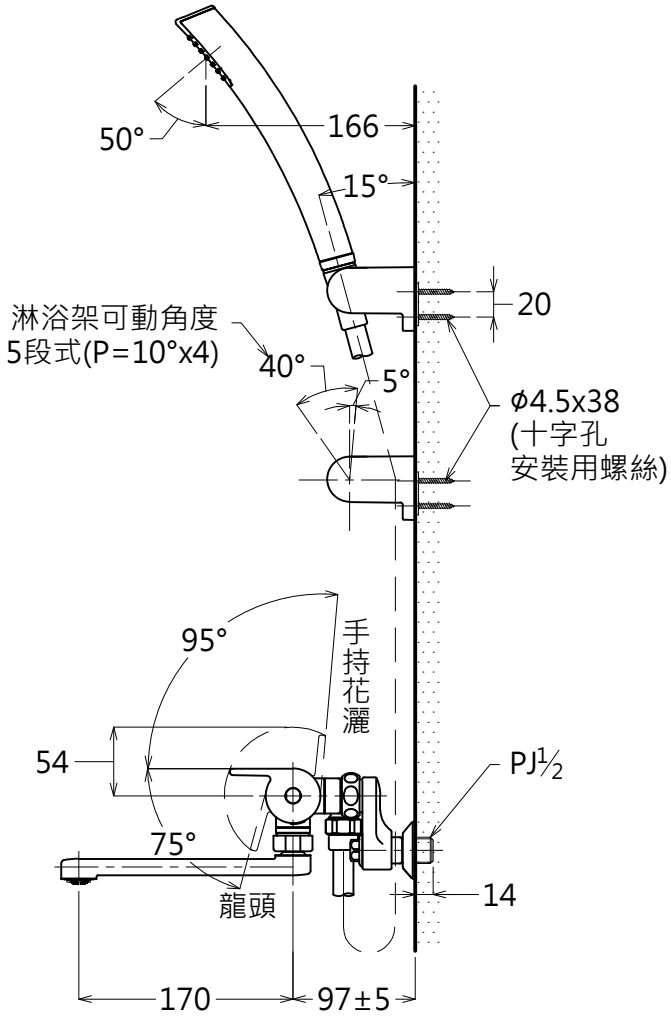

TOTO	單位 M/M	CAD比例 1:1 出圖比例 1:6	名稱
製圖 Mark	檢圖	審核	日期 2014.11.03
備註 JPN	版別 02	修改日期 2015.04.10	圖紙 A4

淋浴用控溫龍頭

品番 TMGG40ECR