器具明細表		
品番	品名	數量
TWL601	單槍龍頭	1
TC2603	落水頭(內附)	1
TW002L	P管(內附)	1

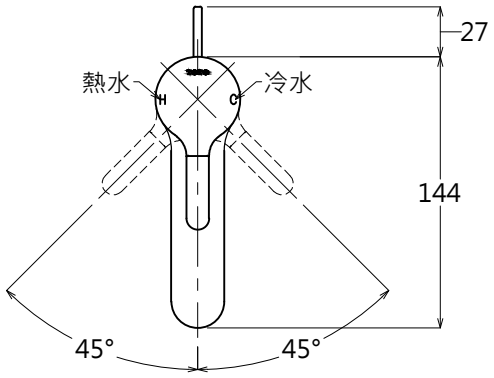

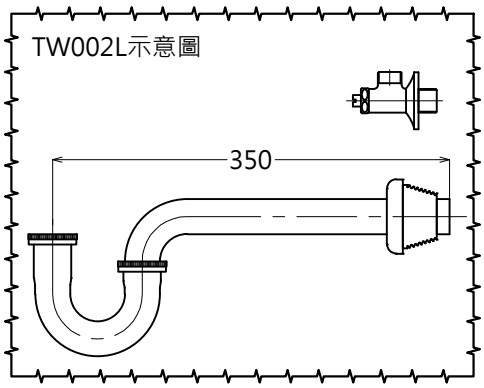

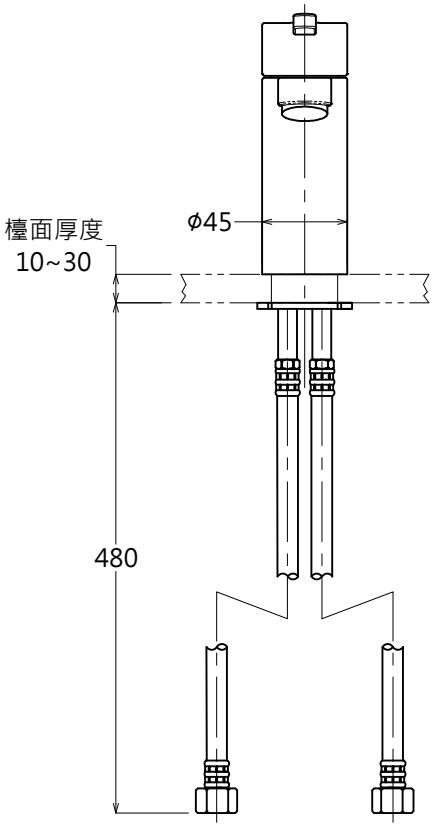

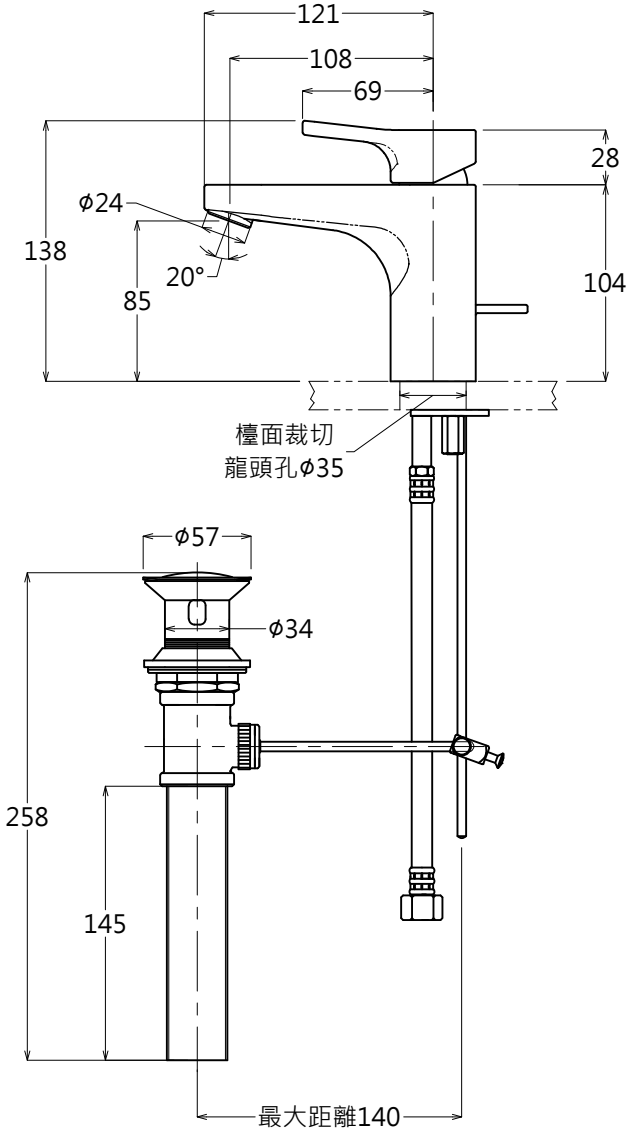

TOTO	單位 M/M	CAD 比例 1:1 出圖比例 1:4	名稱 臉盆用單槍龍頭
製圖 Mark	檢圖	審核	日期 2013.08.28
備註 TWC	版別 04	修改日期 2015.04.13	圖紙 A4
			品番 TWL601