UW904V
安裝說明書

TOTO

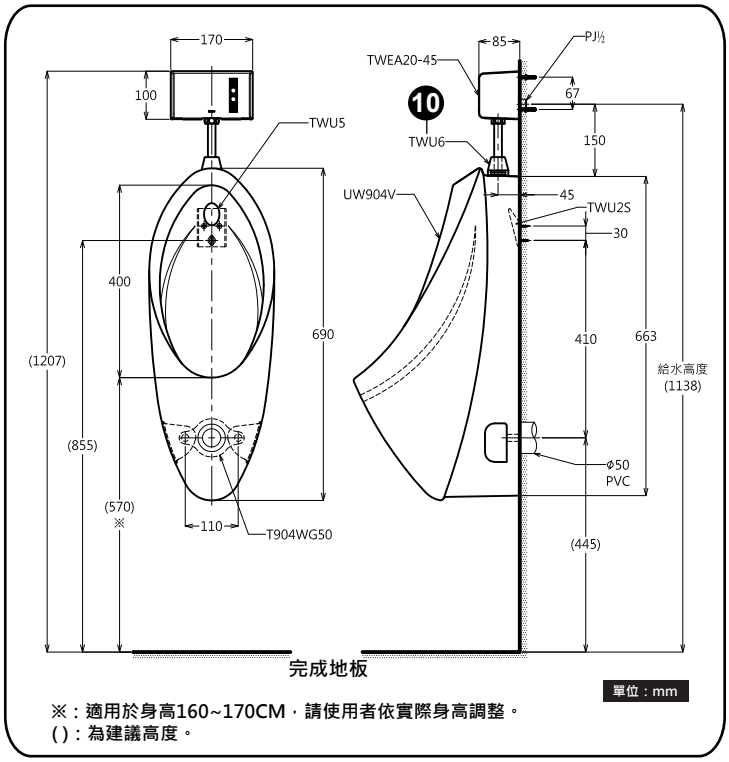

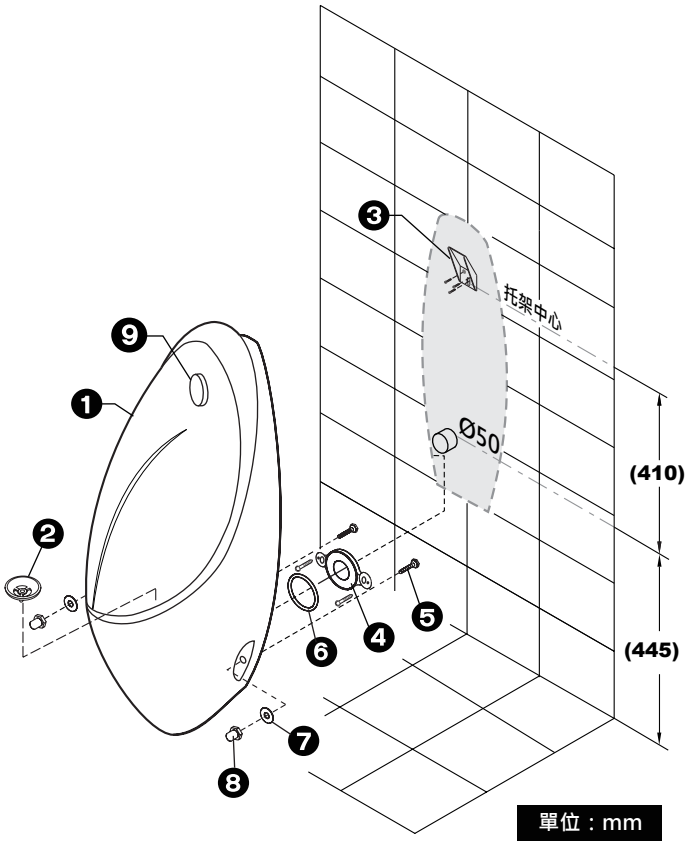

零件明細

1. 小便斗 UW904V
2. 小便斗瓷蓋 U370ST
3. 掛勾 TWU2
4. 法蘭
5. 反鎖螺絲
6. 油泥
7. 華司
8. 螺帽
9. 灑水器 TWU5
10. 裝飾蓋 TWU6

安裝說明

1. 如圖，預埋Ø50排水管。
2. 安裝搭配的沖水閥，施工步驟參考沖水閥說明書。
3. 先將掛勾 ❸ 安裝到牆上，鎖緊長條孔。試安裝一次，接著調整掛勾高度並固定其它的掛勾孔。
4. 排水管須預留凸出牆面20mm，將法蘭 ❹ 套入排水管，並將排水管口擴大貼平於法蘭面後，將法蘭固定於牆面。請先在牆面鑽孔，以固定法蘭。
5. 將油泥 ❻ 安裝在小便斗排水口周邊。
6. 掛上小便斗，固定華司 ❼ 並鎖上螺帽 ❽。
7. 用矽利康將邊緣密封起來。
8. 安裝沖水閥與小便斗的沖水管。
9. 測試沖水閥與小便斗的性能，觀察是否會漏水。
10. 沖水狀態確認：水量太大或是太小時，請調整沖水閥出水量。

TWC-02-2014.01.06