TOTO

臉 盆 單 槍 龍 頭

(保證書於背面)

完成圖

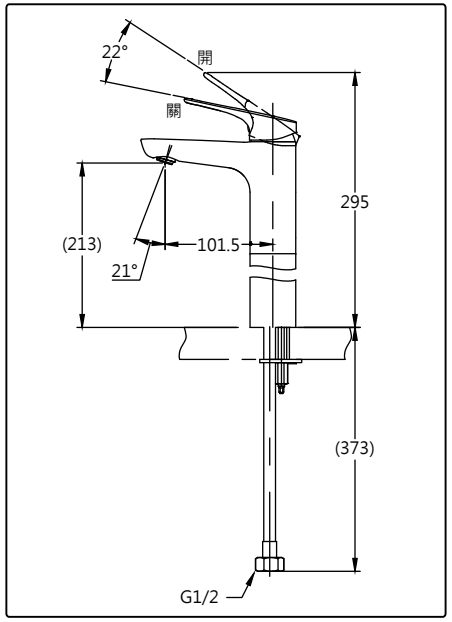

TTLR301FVCR

使用條件

1.供水水壓： 0.05 ~ 0.75 MPa
2.確認供水管內的清潔。(無沙土、汙泥等)

清潔與保養

鍍鉻處請以軟布擦拭，有時則沾溫和肥皂水擦拭。

注意事項

1.請勿使用具腐蝕性的清潔劑，例如含有強酸、強鹼的清潔劑與研磨效果的拋光粉。
2.請勿使用硬毛刷清潔，以免刮傷產品。

安裝方式

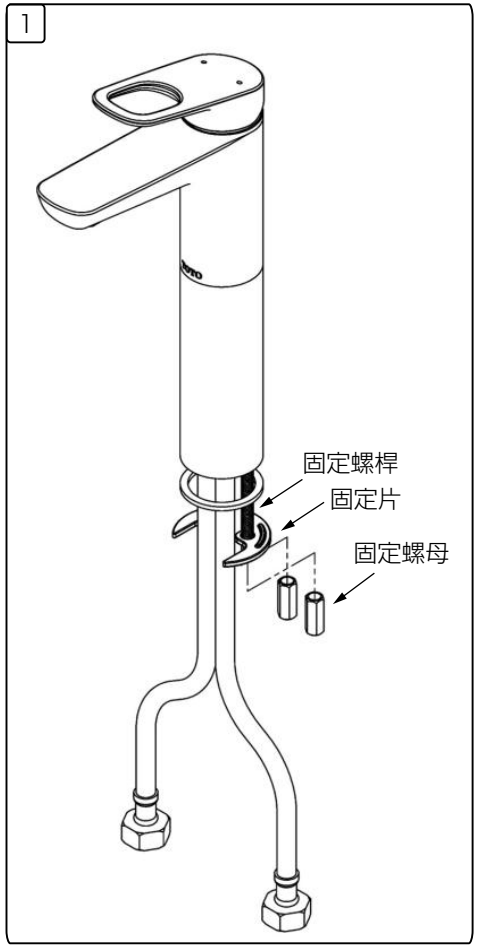

1.將固定螺母及固定片拆下。
2.龍頭本體安裝在枱面安裝孔上方。
3.將固定片套入固定螺桿後，鎖上固定螺母。

拉桿式排水金具

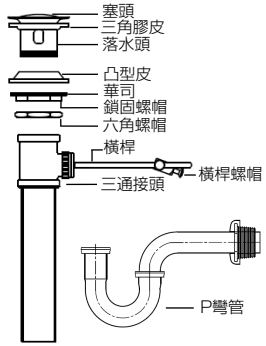

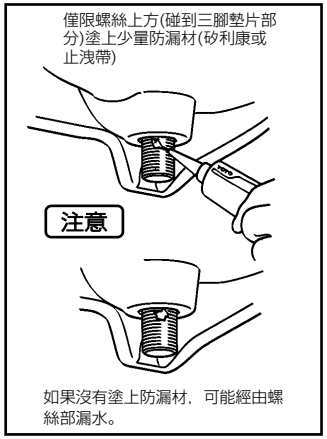

按壓式排水金具

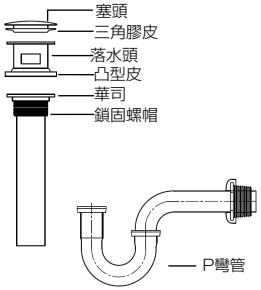

故障排除

問　　題	檢查點	解　決　方　法
把手附近漏水	1	鎖緊陶瓷芯壓閥
把手鬆動	2	鎖緊螺絲
流量變小、不出水	3.4	清潔過濾網墊片及出水口

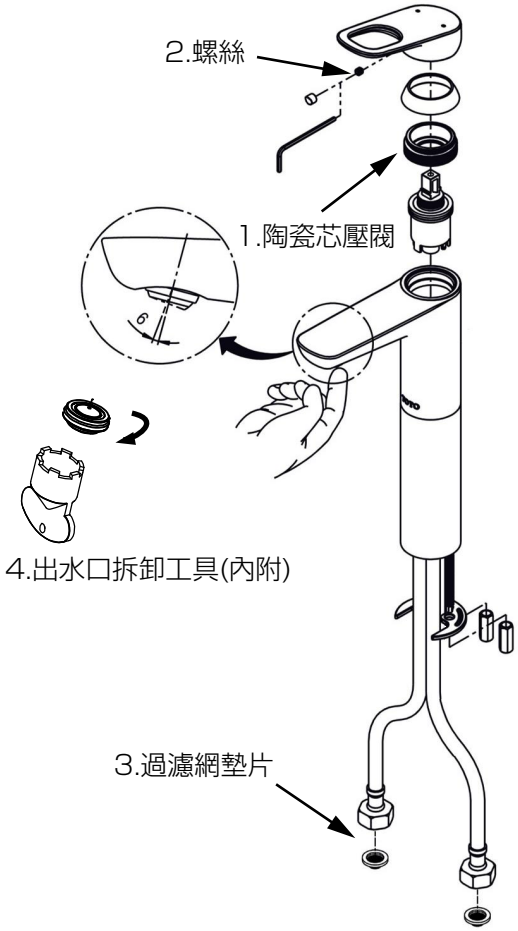

※ 型號不同,實物與圖示可能有些許差別。

施工/使用說明書

G060098
TW-201806-01