TOTO

施工說明書

NEOREST（馬桶部）

使用給水管時（給水露出型）

務必實施 …… P.2

安全注意事項 …… P.3

安裝前注意事項 …… P.4

包裝內零件 …… P.4

關於各部位之說明 …… P.5

安裝方法 …… P.6

H0B278R
2019.1

為充分發揮商品機能，請依照本施工說明書內容正確安裝。
安裝後，請向顧客詳細說明使用方法。

務必實施

在將馬桶安裝至排汙套管前，請先安裝手動拉環。

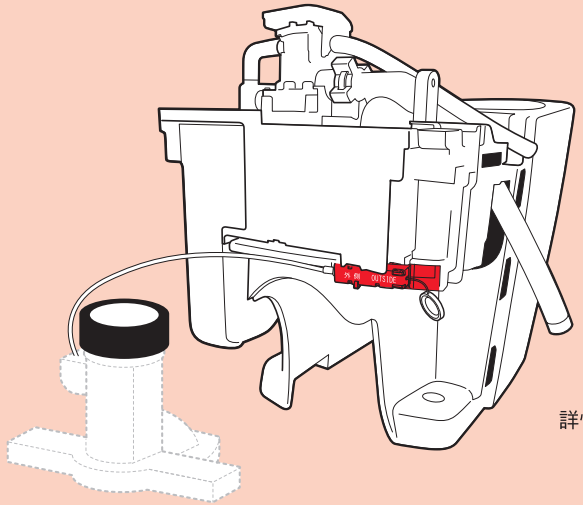

詳情請參閱第9頁 15。

停電時須使用電池盒，請勿取下。

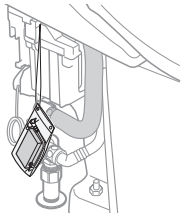

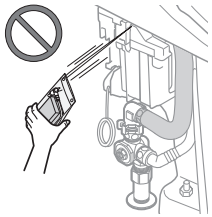

※若袋子的線斷掉，請穿過另一側的孔進行安裝。

安全注意事項（為安全起見請務必遵守）

施工前請詳閱「安全注意事項」，再正確施工。
為使您安全正確地安裝本商品，並防範對您及其他使用者造成危害或財產損失，本說明書中列出各種不同標示。
各標示及其含意如下所示。

⚠注意	若忽視本標示欄的內容而操作錯誤，可能會導致人員受傷或財物損失。

⃠	代表絕對「禁止」的內容。 左圖表示「禁止」。	❗	代表務必執行的「強制」內容。 左圖表示「務必執行」。

⚠注意	
⃠ 禁止	**請勿對馬桶施加重力或撞擊** 可能導致馬桶破損，造成人員受傷或漏水弄溼設備等財物損失。
	請勿勉強彎折，或使用香菸的火或刀片等物品損傷給水軟管 可能導致給水軟管破損，造成漏水弄溼設備等財物損失。
	請勿在止水栓打開的狀態下，拆下濾網 若未關閉止水栓，可能導致水噴出，弄溼設備等財物損失。
❗ 務必執行	**安裝時請務必使用附屬零件及指定零件** 否則可能無法正常安裝。
	安裝時請遵照本說明書確實執行作業 否則將導致故障與漏水。

安裝前注意事項

- 請確保安裝馬桶所需的空間，並確認不會妨礙門的開關。
- 若NEOREST的後方壁面有距離地面高度1400mm以下的置物架或收納櫃等物體，遙控器的接收條件會變差，可能會導致即使操作遙控器，本體卻沒有反應的情形。
  （置物架、收納櫃請以下端FL＋1400mm以上為安裝基準）
- 請在安裝作業全部完成後，再對商品進行通電及通水作業。
- 請避免損傷連結軟管的前端連接部。
- 給水壓力為最低必要水壓（流動時）0.05MPa（10L/分鐘），最高水壓（靜止時）0.75MPa。請在此壓力範圍內使用。
- 安裝止水栓前，請務必將給水管內的髒汙、細砂等徹底沖洗乾淨。
- 施工前請確認次頁「確認給水位置」已經包括給水位置。並請確認排水管位於規定位置。若未位於規定位置，商品可能無法正確安裝。

■ 確認排水距離

●排水距離 305mm 時
請以 PVC 黏著劑確實連接 C-1 與 C-3。

●排水距離 400mm 時
必須裁斷 C-2。
請在刻度 240mm 的位置裁斷，並以 PVC 黏著劑確實連接 C-1、C-2、C-3。

（單位：mm）

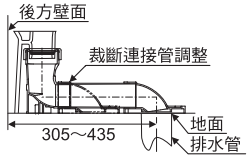

商品組合圖（施工完成圖）AH型
（單位：mm）

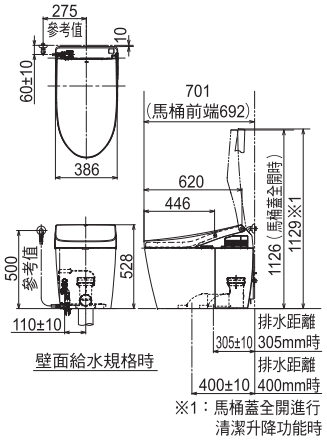

※1：馬桶蓋全開進行清潔升降功能時

商品組合圖（施工完成圖）RH型
（單位：mm）

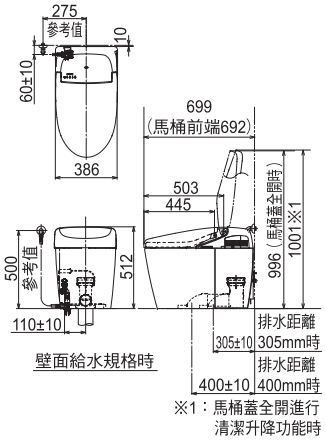

※1：馬桶蓋全開進行清潔升降功能時

商品組合圖（施工完成圖）DH型
（單位：mm）

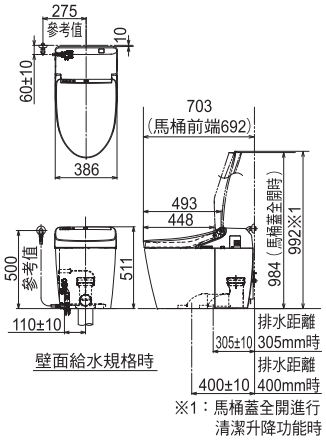

※1：馬桶蓋全開進行清潔升降功能時

包裝內零件


A-1


A-2


A-3


B-1

※請務必安裝B-2。


B-2


B-3


B-4


B-5


B-6


B-7


B-8


B-9


B-10

※使用給水管(E-1)時(給水露出型)，不需使用B-10。

（單位：mm）


C-1


C-2


C-3


C-4
(ø8×40)

※橡膠接頭附手動拉環

※請務必安裝C-4。


C-5


C-6


C-7


C-8


C-9

C-10


E-1


E-2

（單位：mm）


F-1
(ø5×25)

※請務必安裝F-1。

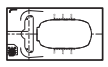
D-1


D-2


D-3


D-4

※已貼於A-2內側。

確認給水位置

⚠注意

禁止

請勿於給水位置正下方設置電源插座，或使給水管接觸電源插頭、電源插座露水等液體會導致電源插座接觸水分，造成火災或觸電。

止水栓安裝位置	給水管型號	給水管長度	止水栓安裝範圍（參照右圖）
標準	標準軟管	700mm	使用標準給水管的止水栓安裝範圍

—先決條件—

■若由左側壁面、左側地面給水，則將分歧頭安裝於標準位置。

■若由右側壁面、右側地面給水，則將分歧頭安裝於施工板的分歧頭安裝範圍內靠右側。

※標準軟管（L=700）若由右側壁面、右側地面給水，也安裝於與上述相同的位置。

（單位：mm）

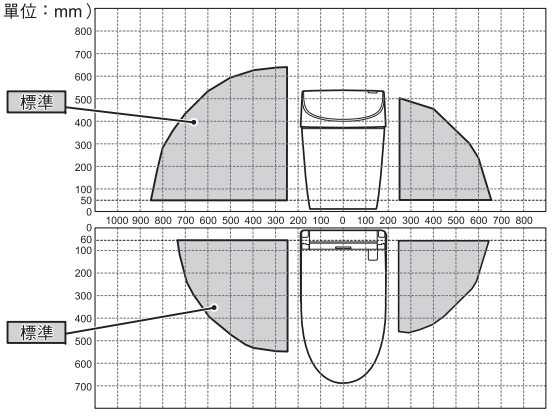

關於各部位之說明

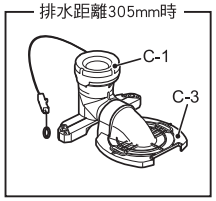

注意 請勿拆下電池盒。

注意 請務必安裝馬桶包裝內附濾網的止水栓(B-2)。否則恐因異物阻塞而導致止水或出水不良。

※產品不含油泥。另附。

※依型號不同，圖示與實物可能有部分差異。

安裝方法

1

（單位：mm）

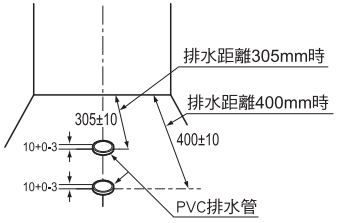

※若排水管與地面之間存在間隙，請務必填充防霉型矽膠類密封材（矽利康）。
否則恐導致樓下漏水。

2

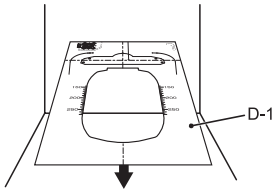

3

（單位：mm）

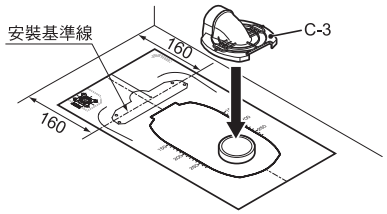

4

（單位：mm）

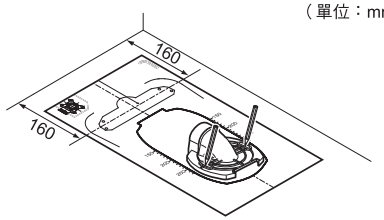

5

●排水距離305mm時

不需連接管。

●排水距離400mm時

在刻度240mm的位置裁斷連接管。

（例）下圖測量尺寸為240mm時

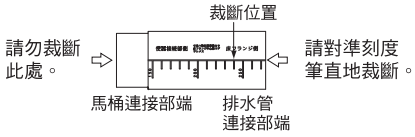

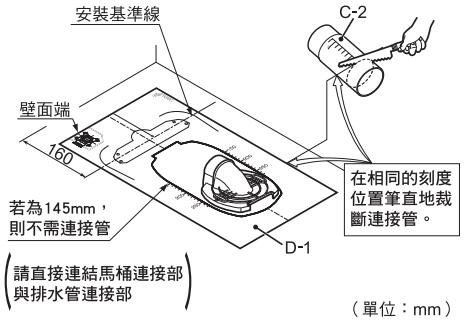

（單位：mm）

6

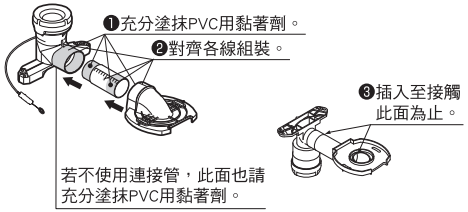

⚠注意	
務必執行	**請將連接管徹底壓入** 若接著不良，會導致漏水弄溼設備等財物損失。
	與地面接著時，請勿留下縫隙 若縫隙過大，會導致漏水弄溼設備等財物損失。

7

左側給水時

（單位：mm）

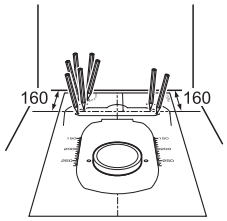

右側給水時

（單位：mm）

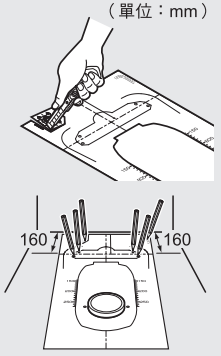

8

左側給水時

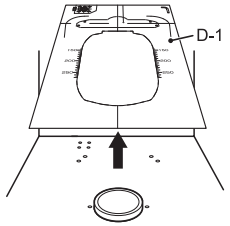

右側給水時

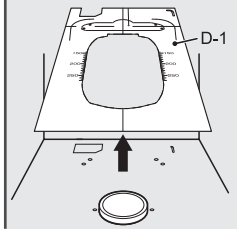

9

（單位：mm）

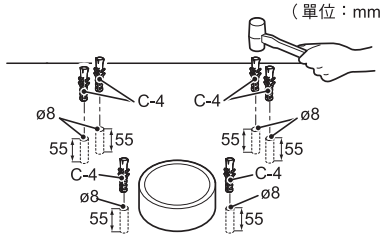

10

左側給水時

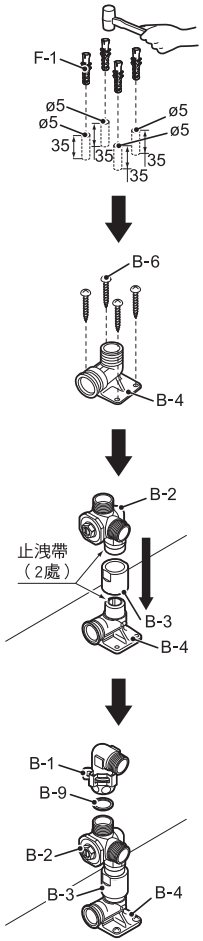

右側給水時

⚠注意	
務必執行	**右側給水時，請以施工板在適當位置鑽開分歧頭的預留孔** 分歧頭的位置如果設置不適當，可能造成給水軟管及裝飾側蓋互相干擾，無法連接分歧頭或給水管。

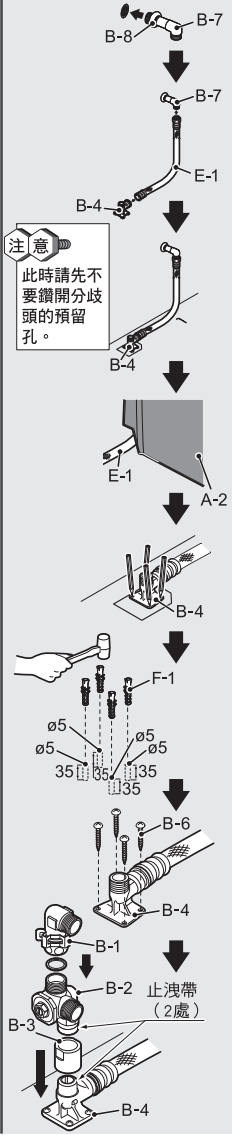

11

⚠注意	
務必執行	請確實壓入，避免使分歧頭與給水管之間產生縫隙
	請正確安裝快速扣環，並以目視確認
	若固定扣無法扣上，則代表可能未正確連接快速扣環，如果直接使用會導致漏水，請務必取下快速扣環，重新正確連接 若安裝不良，可能會導致鬆脫，發生漏水弄溼設備等財物損失。

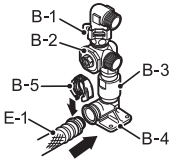

快速扣環的安裝方法

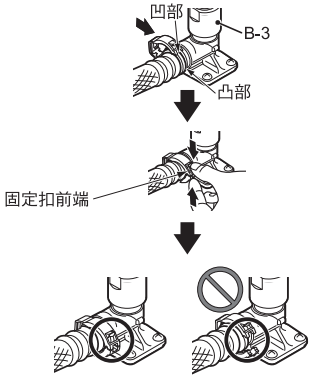

12

⚠注意	
務必執行	請確認六角螺帽內側已有墊片 安裝給水管時，請注意軟管的彎曲 否則會導致漏水弄溼設備等財物損失。



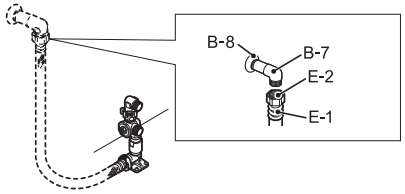

13

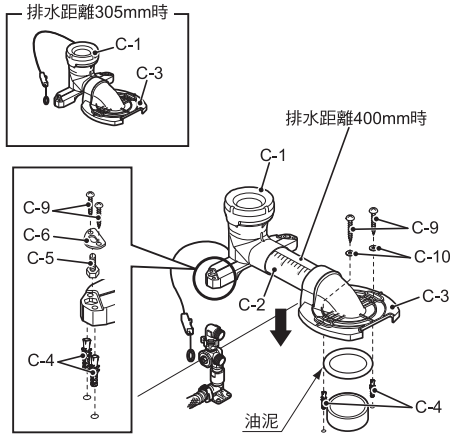

注意 請勿將油泥安裝至排水路內(斜線內)。否則將導致馬桶沖洗不乾淨。

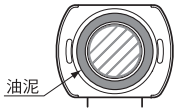

注意 安裝時，請小心不要讓電線夾在地板與排汙套管之間。

14

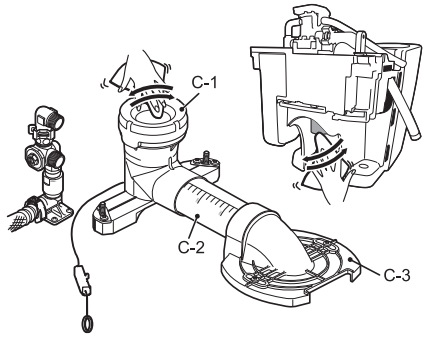

15

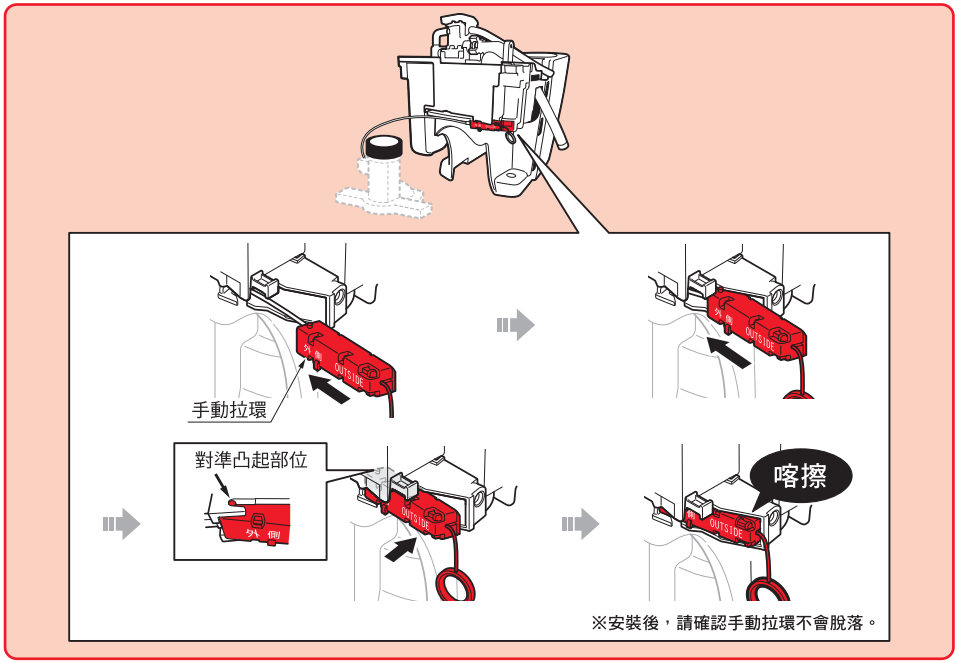

響起電子音，且所有指示燈閃爍時

響起電子音
所有指示燈閃爍

↓

①拔下電源插頭

↓

②依步驟 15 安裝手動拉環

↓

③插上電源插頭

↓

確認電子音停止，且所有指示燈未閃爍



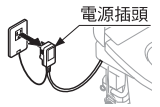

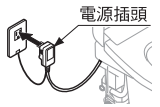

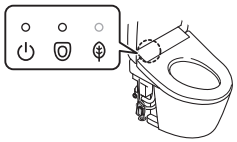

〈 取下手動拉環 〉

請將一字螺絲起子插入圖Ⓐ，解除鎖定，然後取下。

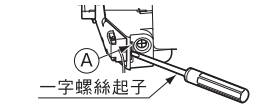

16

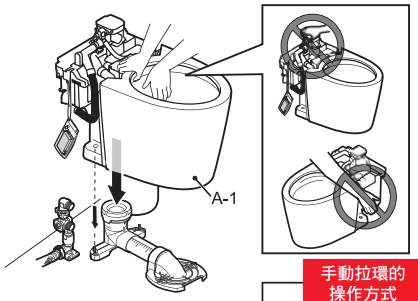



※請拉著手動拉環避免被馬桶夾到。

17

（單位：mm）

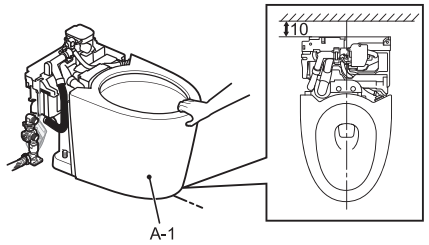

18

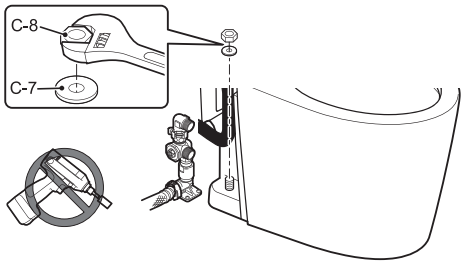

安裝WASHLET本體時，請依照WASHLET本體包裝內的施工說明書進行安裝。

- 止水栓打開後，馬桶可能會開始流水，但並非故障。
  電氣施工作業結束時，電源插頭插入插座後，將會停止出水。
  電氣施工作業尚未結束前，關閉止水栓，將會停止出水。
  電氣施工作業結束後，請在通電後再將止水栓打開。
  請依照WASHLET本體包裝內的施工說明書進行安裝。
- 確認手動拉環的動作。
  進行WASHLET本體的測試運轉後，請進行動作確認。

給水管的連接方法

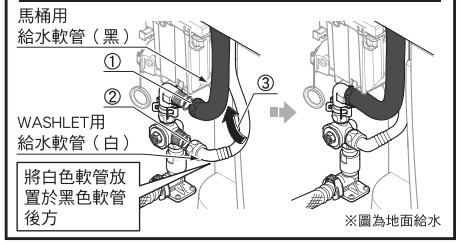

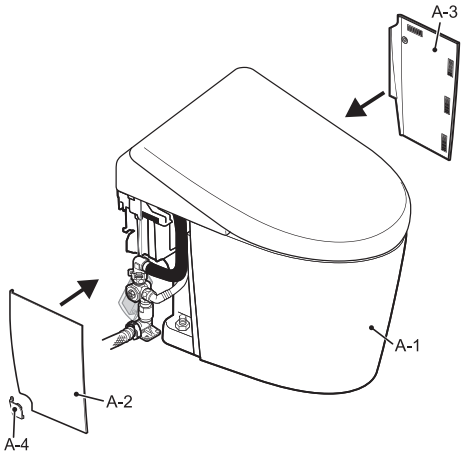

將裝飾側蓋對準圖A與圖B（虛線）安裝上去，盡可能不要產生明顯間隙。

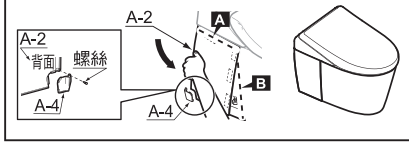

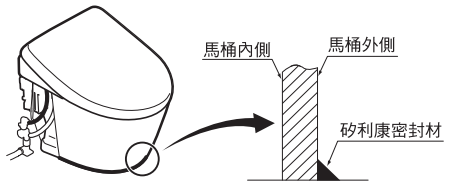

- 測試運轉（洗淨）後，請確認馬桶洗淨面內沒有裁斷配管後的粉末等異物。
  否則可能會導致水鏽等異物附著。
- 測試運轉後，請務必關閉止水栓，「清潔」濾網。

※請使用馬桶附屬的開關工具或棘輪板手等物品取下濾網，加以清潔。

※清潔濾網後，請記得打開止水栓。

- 測試運轉後，請確認所有連接部位沒有漏水情形。
  若安裝不確實，可能因漏水導致弄濕傢俱設備。

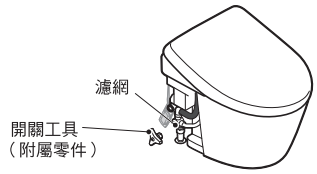

- 請確認陶器表面有無損傷。
  若金屬類（手錶錶帶、皮帶帶扣等）強力接觸或摩擦陶器表面，有可能會留下黑色或銀色的線狀痕跡。
- 施工後，在馬桶洗淨面內有可能附著油汙等看不見的汙垢（填隙劑、配管用黏著劑等）。請務必使用廁所用中性清潔劑（無研磨劑）擦去髒汙。
  否則可能會導致馬桶洗淨面殘留汙垢。
- 請確認陶瓷與裝飾側蓋之間無明顯間隙、無翹起情形。若未正確安裝，裝飾側蓋可能會脫落。