TOTO

埋壁式預埋盒(BOX)

施工說明書

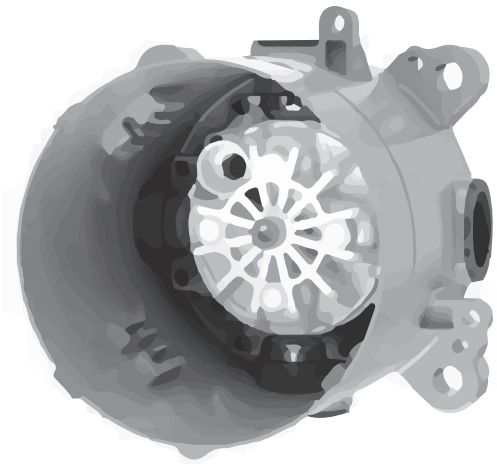

施工說明書

安全上注意事項 …… 1～2
規格與安裝前注意事項 … 3
確認零件 …… 4
完成圖 …… 5～6
安裝施工尺寸確認 …… 7
施工步驟 …… 8
施工順序 …… 9~15
檢查項目 …… 16

◆感謝您選購TOTO產品。

◆安裝產品前請詳細閱讀本施工說明書，並保留備用。

◆為使商品機能充分發揮，請遵照本施工說明書內容正確安裝。安裝後，請向客戶詳細說明使用方法。

G060042(A)
2020.12

安全上注意事項（為安全起見 請務必遵守）

安裝前，請詳細閱讀「安全上注意事項」後，再正確施工。

●為使您安全且正確地安裝本商品，並防範對您及其他使用者造成危害、抑或財產損失，本說明書中列出各種不同標示。
各標示及其含意如下所示。

標　示	意　義
⚠ 警告	若忽視本標示欄的內容而操作錯誤，可能導致人員死亡或重傷。
⚠ 注意	若忽視本標示欄的內容而操作錯誤，可能導致人員受傷或財物損失。

■以下列圖示區分，說明應遵守內容的種類。

	為絕對「禁止」的行為。 **左圖表示「禁止分解」。**
	為務必執行的「強制」內容。 **左圖表示「務必執行」。**

※ 依型號不同，圖示與實品的形狀有部份差異。

⚠ 警　告		
 禁　止	**冷・熱水配管請勿相反安裝** 可能導致欲出冷水卻流出熱水而造成燙傷。	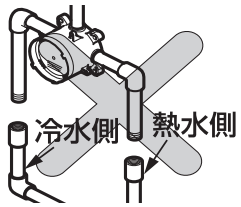
	熱水給水溫度請勿超過85℃以上 若使用超過85℃以上高溫熱水，可能導致龍頭壽命縮短、破損造成燙傷或漏水弄濕家具設備等財物損失。	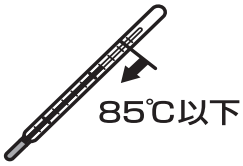
 禁止分解	**本說明書記載項目以外，請勿自行分解・改造** 可能導致破損造成燙傷・受傷或漏水弄濕家具設備等財物損失。	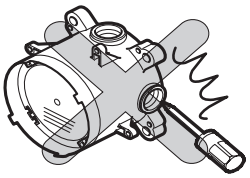

⚠ 注　意

禁　止	**請勿施以重力或撞擊** 可能導致破損、漏水弄濕家具設備等財物損失。	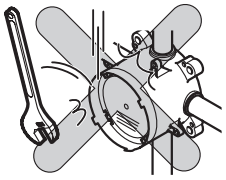
	請勿安裝在可能會結凍的場所。 可能導致零件破損、漏水弄濕家具設備等財物損失。	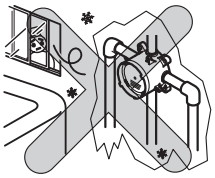
務必執行	**預埋盒(BOX)連接出水管的部位，若是不使用時，請務必用塞頭將出水口關閉。** 不關閉出水口時，可能導致漏水、弄濕家具設備等財物損失。	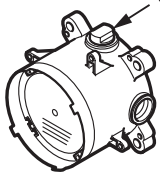
	本產品使用在埋壁淋浴系列，請使用專用的安裝金具。 使用專用安裝金具以外的零件，可能會導致預埋盒(BOX)鬆脫、人員受傷、漏水弄濕家具設備等財物損失。	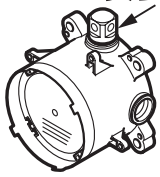
	預埋盒(BOX)請務必在強度足夠的牆面、建築構造本體上，使用專用的安裝金具進行安裝。 在牆面、石膏板等強度不足的情形下安裝預埋盒(BOX)，可能會導致預埋盒(BOX)鬆脫、壁面損壞、人員受傷、漏水弄濕家具設備等財物損失。	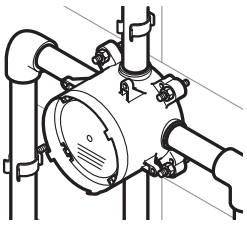
	預埋盒(BOX)與壁面的間隙需使用填縫劑塗佈，確實使用防水布做好防水處理。 漏水可能導致弄濕家具設備等財物損失。	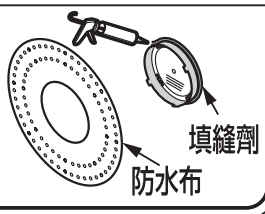

規格與安裝前注意事項

規格

使用條件		
冷水・熱水壓力	最低必要水壓 （流動壓）	0.1MPa　（1.0kgf/cm²） 搭配花灑時，水壓請使用0.15Mpa
	最高水壓 （靜水壓）	0.75MPa (7.5kgf/cm²)
使用最高溫度		85℃以下
使用可能水質		自來水及可飲用井水
使用環境溫度	一般地用	1～40℃
用　途		公共區域 / 一般住宅浴室用

安裝前注意事項

- 給水壓力若超出0.75MPa的情形時，請使用市售的減壓閥將水壓降至0.2～0.3MPa左右。
  為使您舒適地使用本商品，給水壓力建議為0.2～0.3MPa左右。
- 為防止因錯誤操作等而引起的燙傷，請將冷水水壓調高於熱水水壓或相同水壓。
  另外，將熱水側加壓的情形時，也請務必調整低於冷水側水壓。
- 熱水給水溫度請設定高於使用時的出水溫度。
- 為了有舒適的出水溫度，熱水的給水溫度建議設定為60℃。
  為了防止被燙傷，熱水溫度請不要設定超過60℃。
- 為減少阻力，連接熱水器的熱水配管請以最短距離配管，並請務必包覆保溫材。
- 因包裝前實施過通水試驗，商品內可能殘留水滴，商品本身並無問題。

確認零件

請確認是否有下列零件。

預埋盒

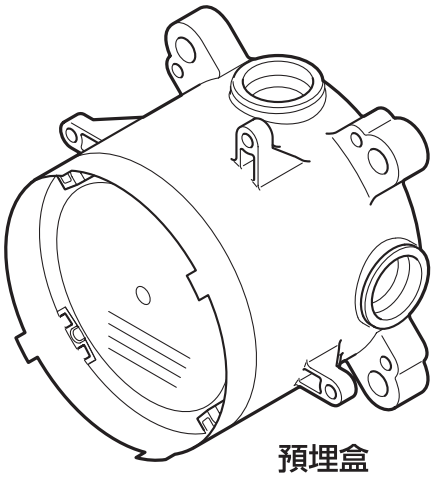

預埋盒

注 意

安裝時需要使用右列部品。請不要遺失或丟棄。

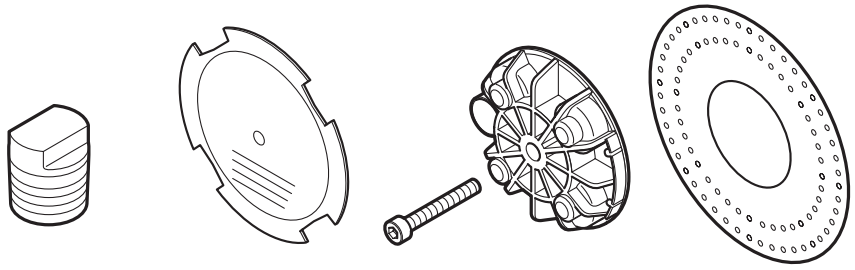

塞頭　養生蓋　洗淨蓋　防水布

其他	必要安裝金具及工具
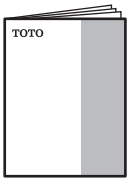 施工説明書	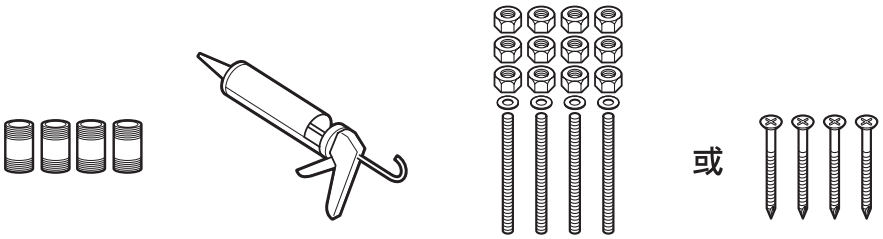 立布*4　填縫劑　(雙頭地腳螺栓) 4組　或　(螺絲) 4支 預埋盒固定螺絲(現場施工人員準備)

※依型號不同，圖示與實品的形狀有部份差異。

完成圖 （控溫、切替淋浴組為例）

※依型號不同，圖面與實品的形狀可能有部份差異。

(單位：mm)

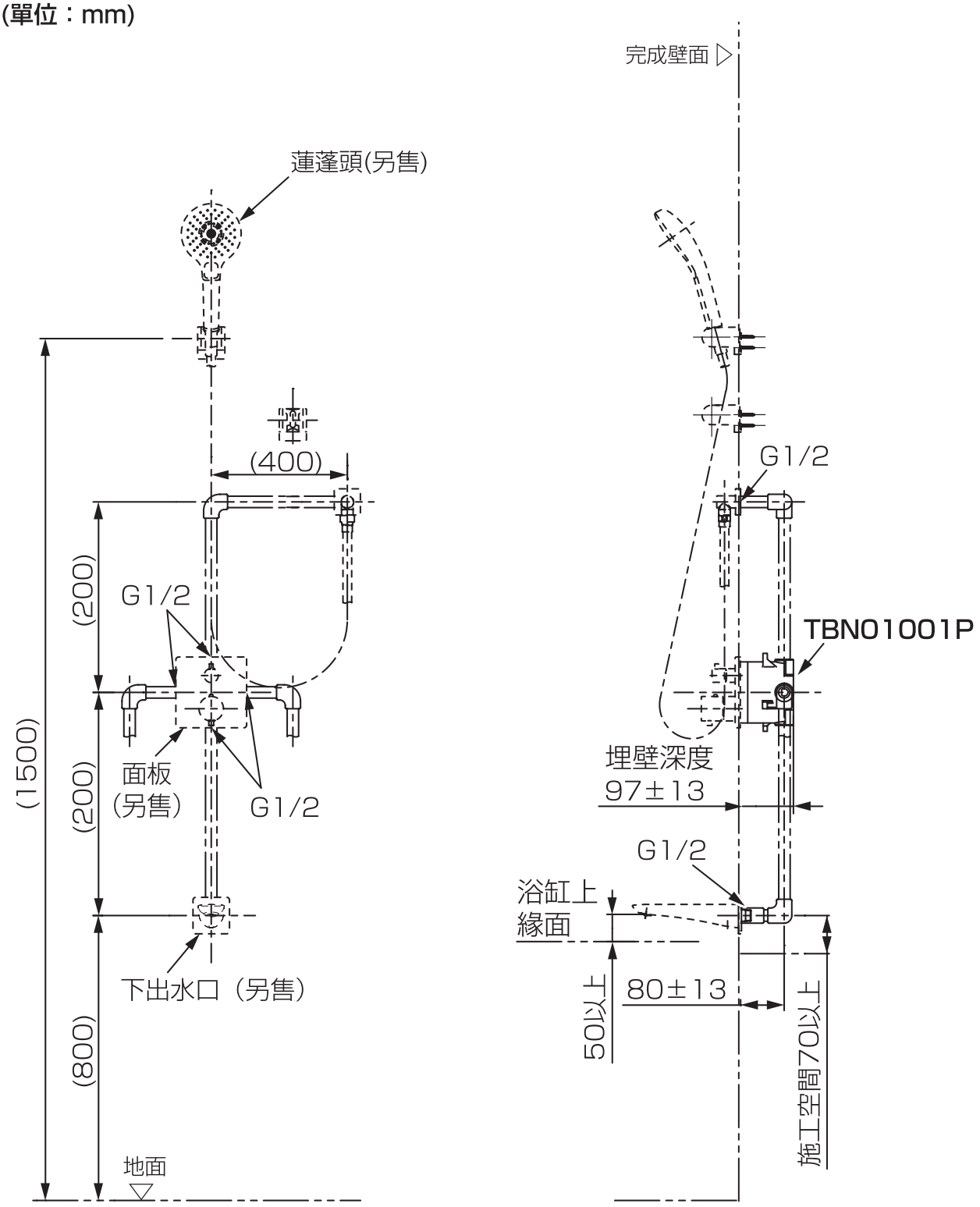

上圖( )內尺寸為參考尺寸，實際施工尺寸以現場為主。

完成圖（控溫、切替淋浴組為例）

※依型號不同，圖面與實品的形狀可能有部份差異。

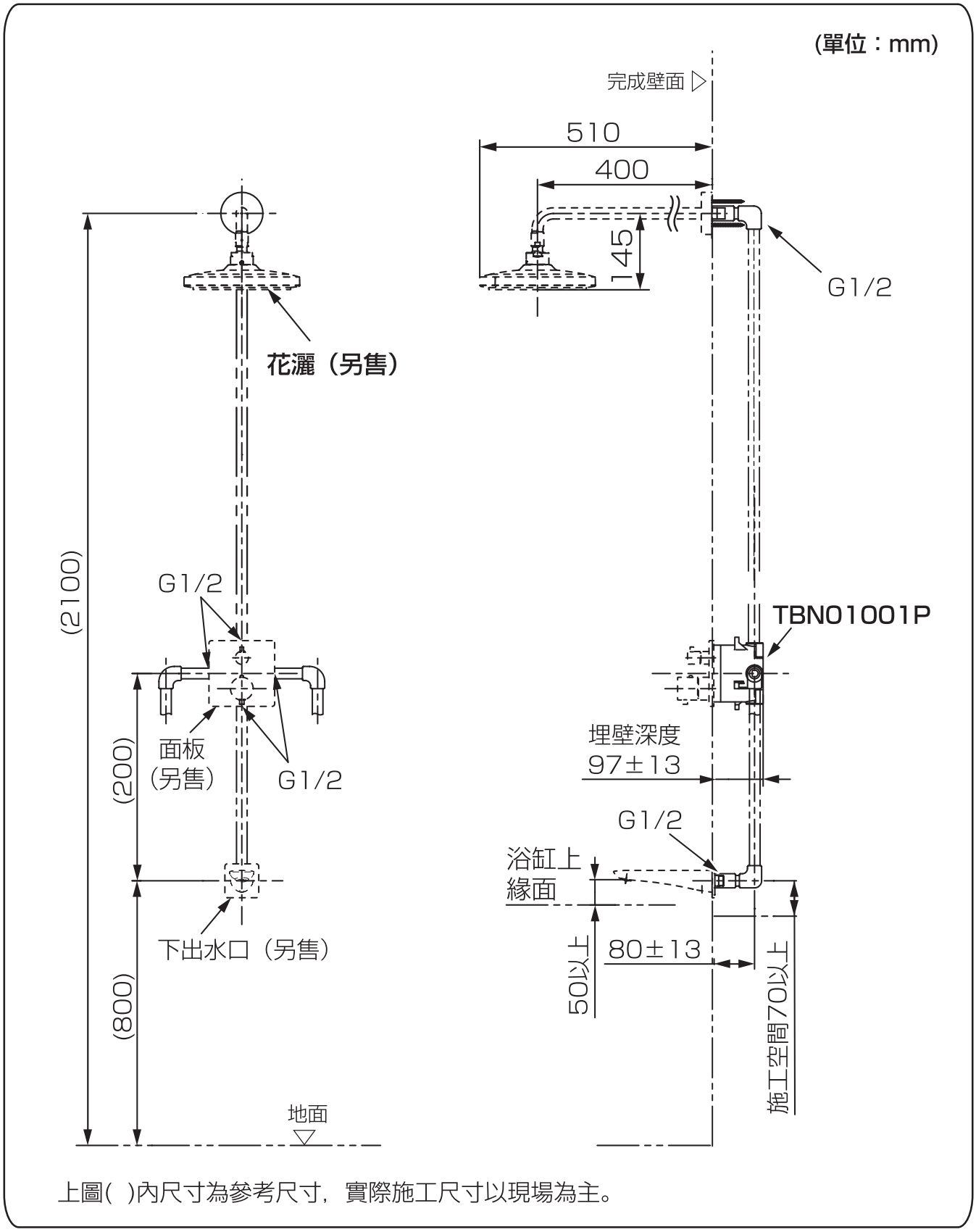

上圖( )內尺寸為參考尺寸，實際施工尺寸以現場為主。

安裝施工尺寸確認

請依照下記尺寸，確保埋壁式淋浴產品的設置場所。

※搭配浴缸出水口時，請參考（　）內尺寸　　(單位：mm)

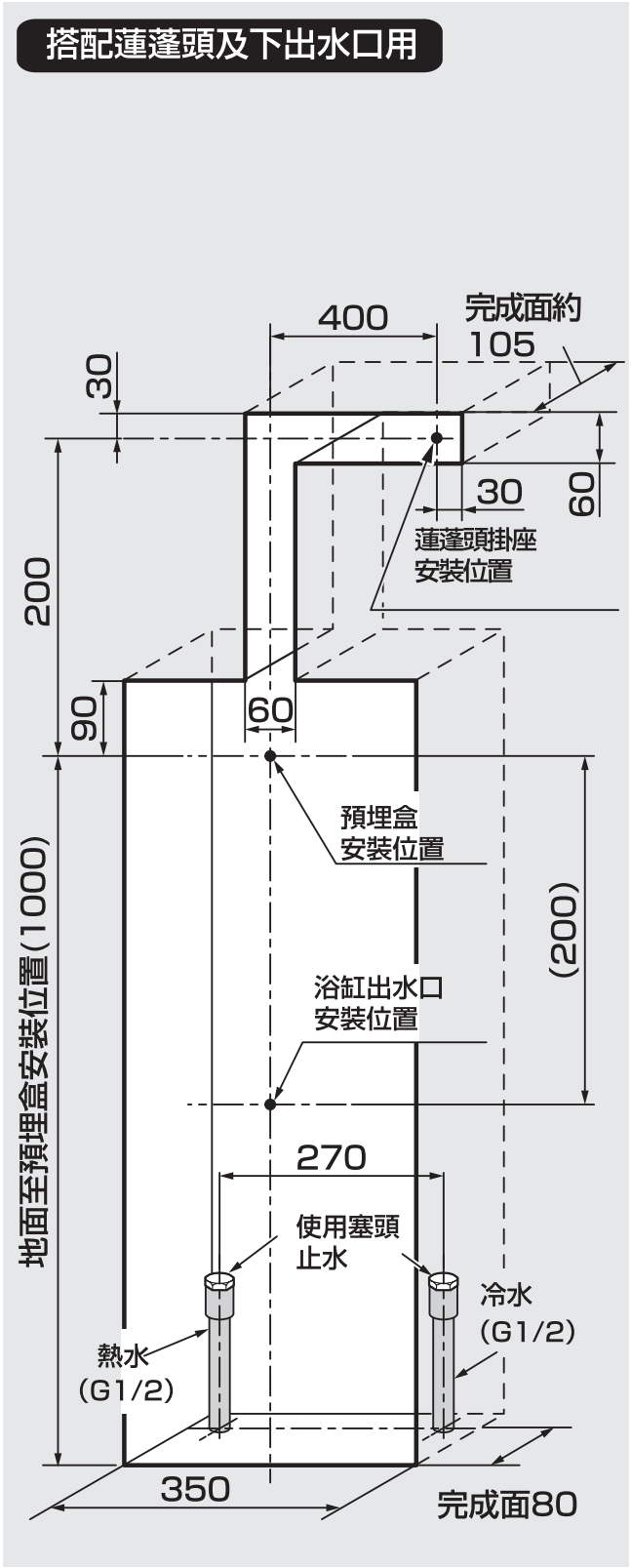

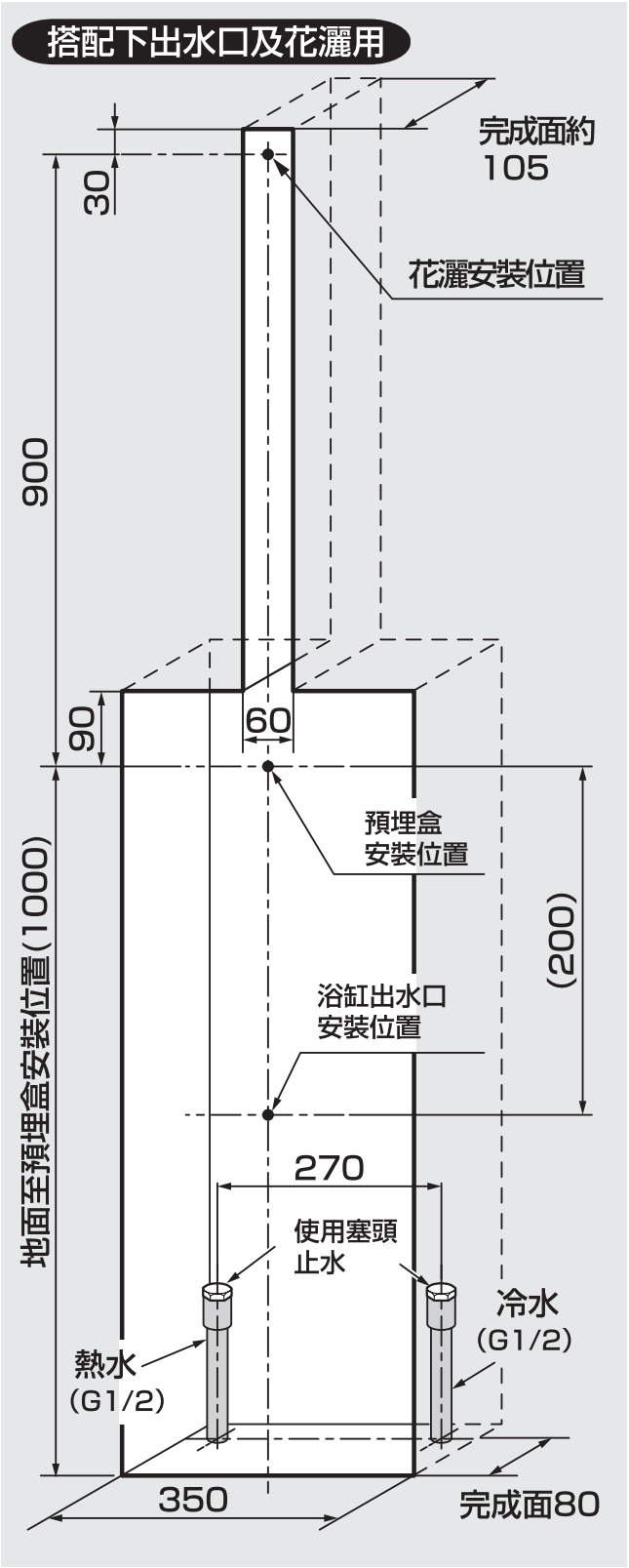

※請務必要做好防水層的對應措施。

施工步驟

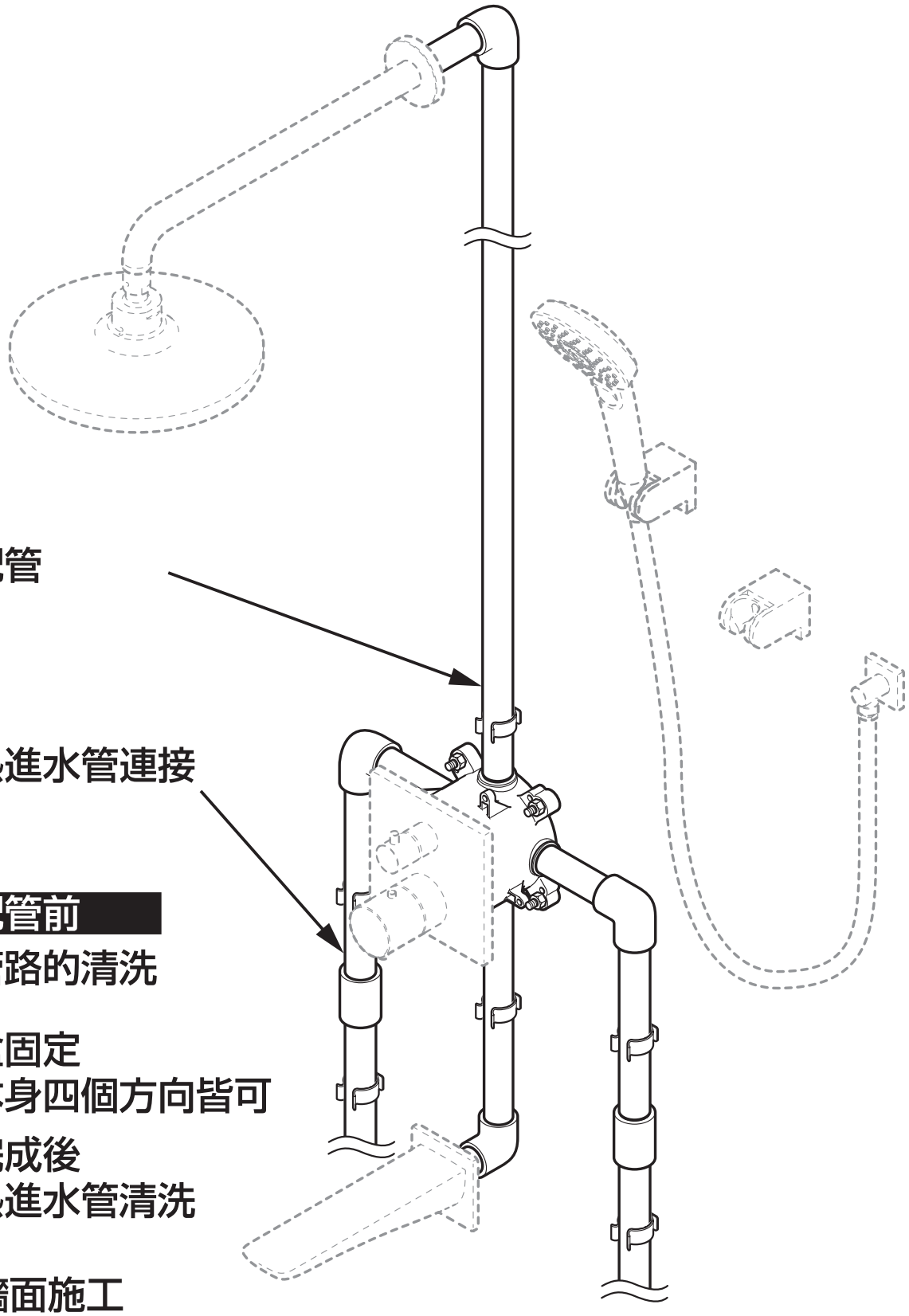

1 連接配管

2 冷、熱進水管連接

3 安裝配管前
連接管路的清洗

4 預埋盒固定
盒子本身四個方向皆可

5 安裝完成後
冷、熱進水管清洗

6 完成牆面施工

施工順序

1 連接配管

① 預埋盒連接管材的連接。

② 可使用彎頭調整接管上的誤差。

注 意

- **連接管材可使用:立布(內附4個)或一般市售連接管材(如長度不符合請自行購買)。**
- **連接管材時，需使用止洩帶。(請自行準備)**
- **請勿將養生蓋丟棄或遺失。**
- **接頭在纏繞止洩帶時，請務必注意要將導向光徑留出。**

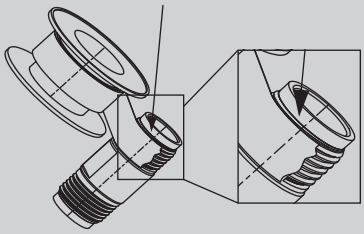

- **接頭施工旋入遇到卡阻時，不要強加施工，請稍微回旋後，重新旋入進行施工。**
- **預埋盒上下出水口可使用於花灑、蓮蓬頭、浴缸出水口(請依需求安裝)。**
- **僅使用到單出水口時，請將盒內附贈的塞頭，關閉不使用的出口水，以免發生漏水的情形。(如下圖所示)**

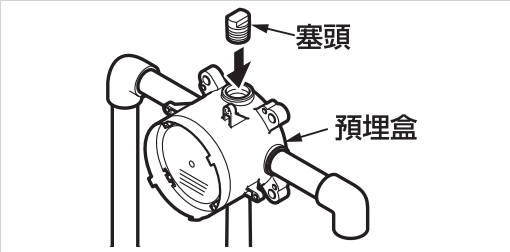

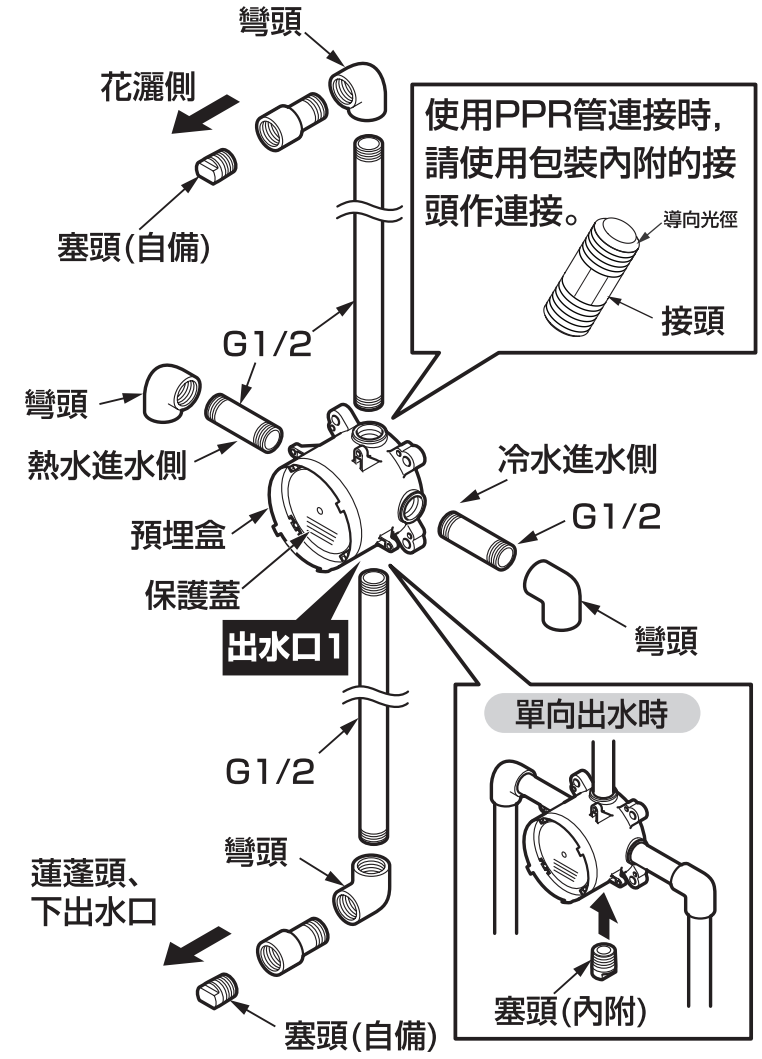

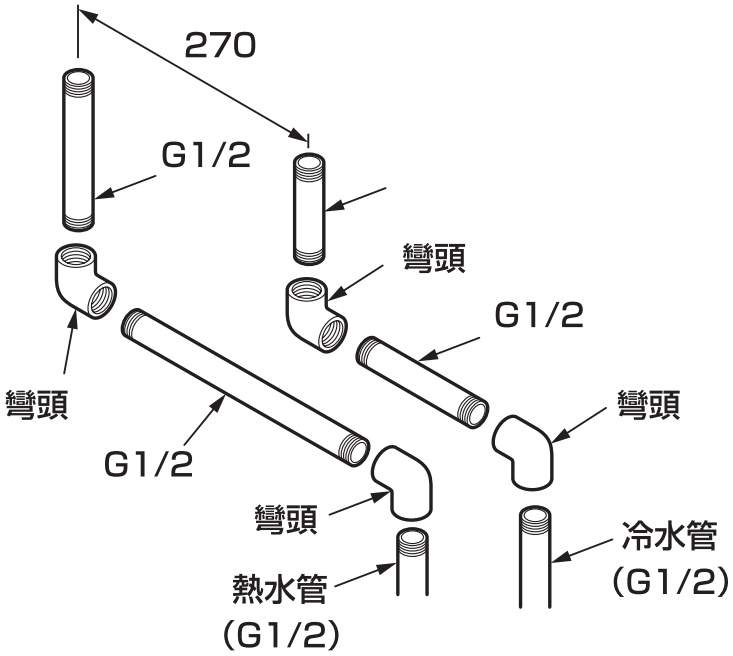

施工順序

2 冷、熱水管的連接

① 準備冷、熱水管。

② 冷、熱水管與預埋盒的連接。

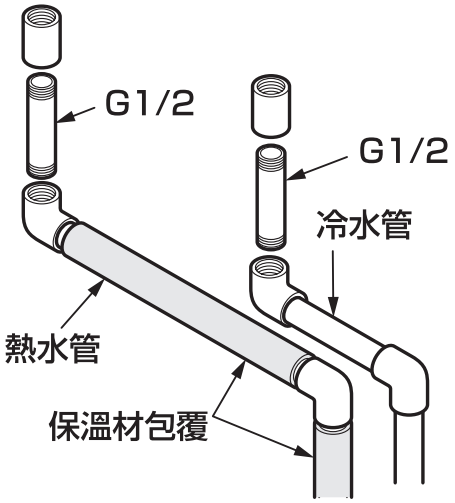

注 意

- **管材連接部請務必使用止洩帶或密封材料。**
- **請在熱水管上包覆保溫材料。**
- **冷、熱水管請安裝在同高度水平上。(如下圖所示)**
- **冷、熱配管請勿相反安裝。**

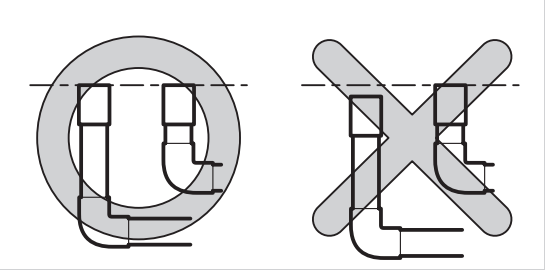

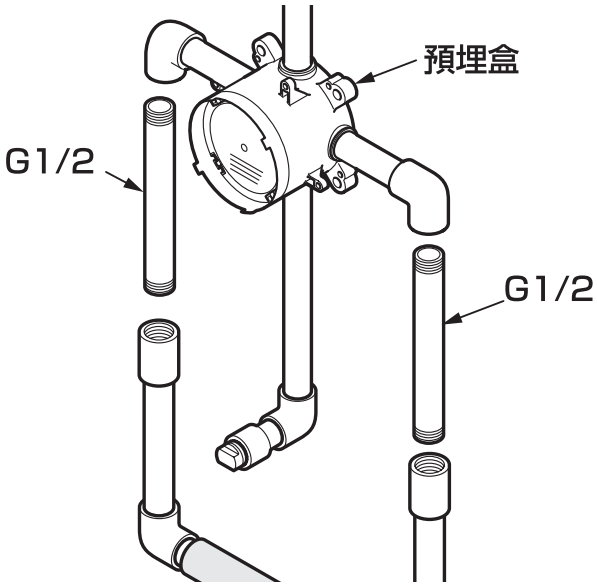

3 安裝配管前 連接管路的清洗

本產品在安裝施工前
務必要將配管管路內的異物、砂礫清洗乾淨。

注 意

1.請務必要清洗通水管路(冷、熱進水管)。
2.如果沒有清洗通水管路，可能會因管路內的異物、砂礫造成以下情形發生：
① 出水量減少
② 無法順利溫度調節

4 預埋盒的固定

安裝預埋盒

① 依右圖所示，預埋盒正面的右側為冷水、左側為熱水。
預埋盒請水平安裝。

注 意

預埋盒上下左右要對稱，所有的連接口也相同。如果左側連接熱水、右側連接冷水，則出水口方向變為出水口1、出水口2。

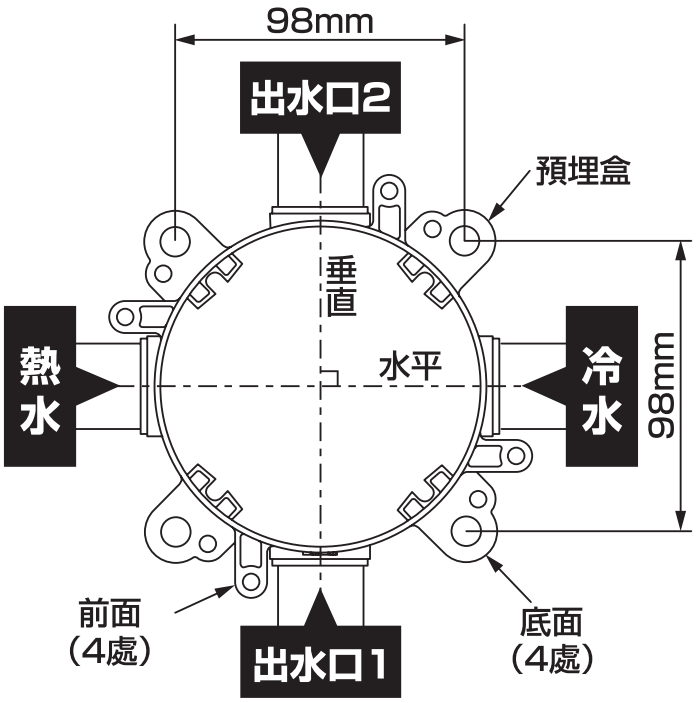

② 安裝時所使用螺絲的直徑，
請小於以下尺寸。

・底面孔徑＿φ10
・前面孔徑＿φ5.5 (台灣施工不適用)

安裝固定時，請準備一般市場販售能符合凸緣孔徑的螺絲。

安裝時，請務必要保持上下、左右的水平與垂直。

水平儀需緊貼預埋盒前端突點部位。

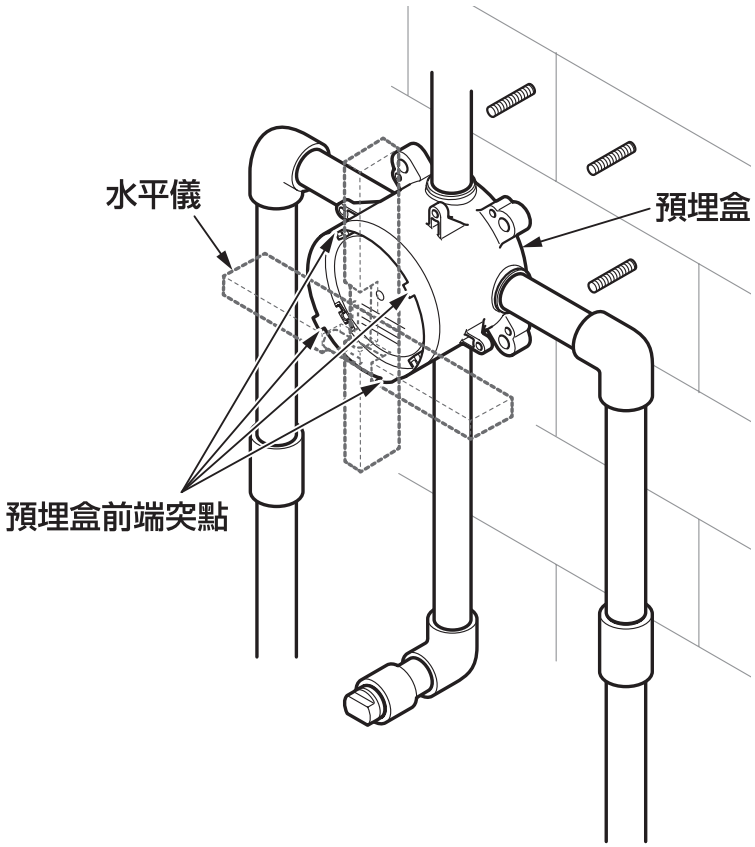

施工順序

④ 管材與保溫材料等，與壁面不平整產生間隙時，請在安裝壁面與管材間隙中加入適當的墊材，使其平整。

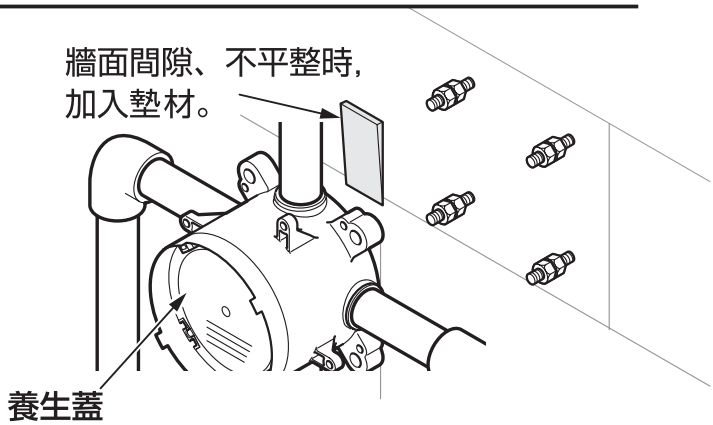

⑤ 預埋盒固定後，請確認養生蓋的位置在預埋盒外標示的完成壁面施工範圍內。

注 意

- 配管、冷熱水管請使用水管固定夾將管路固定，避免晃動。
- 為了不要增加配管與預埋盒螺絲的負荷，請安裝墊材做調整。

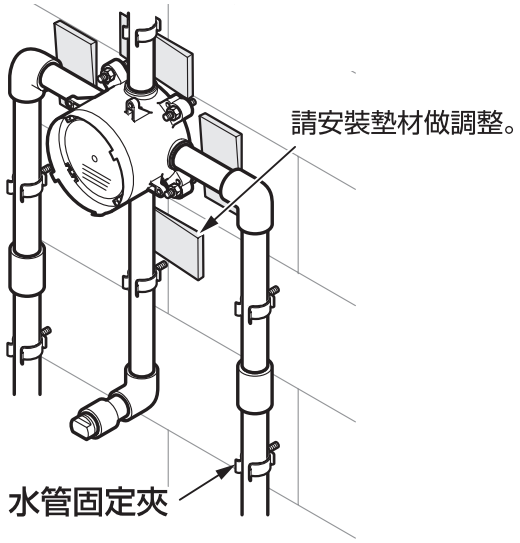

牆面安裝

請使用ø9以下的螺絲(六角螺絲或方頭螺絲)，將預埋盒固定在牆面上。

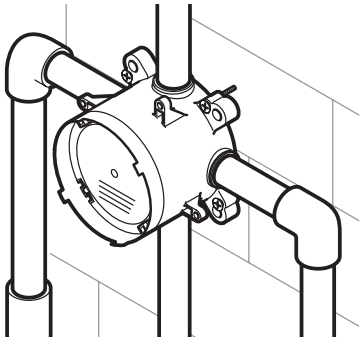

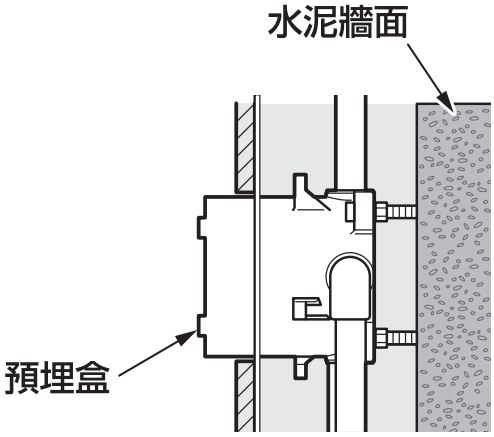

請依據現場施工需求，準備適當的安裝螺絲。

5 安裝完成後，冷、熱水管內的清洗

重要

① 配管安裝後，**使預埋盒通水，並確認配管連接處沒有漏水、鬆脫的現象發生。**

② 安裝機能部前， 請先將出水口1、出水口2、冷.熱進水管內的異物、砂礫清洗流出。

③ 安裝洗淨蓋時，通水後水的出口如下：
冷水→出口1
熱水→出口2

如果只有使用一個出水口時，請鬆開六角螺絲後，將洗淨蓋旋轉 90°，分別對熱水側及冷水側進行清洗。

※ 如果連接位置不同，出水口1、出水口2的位置有可能顛倒不同。

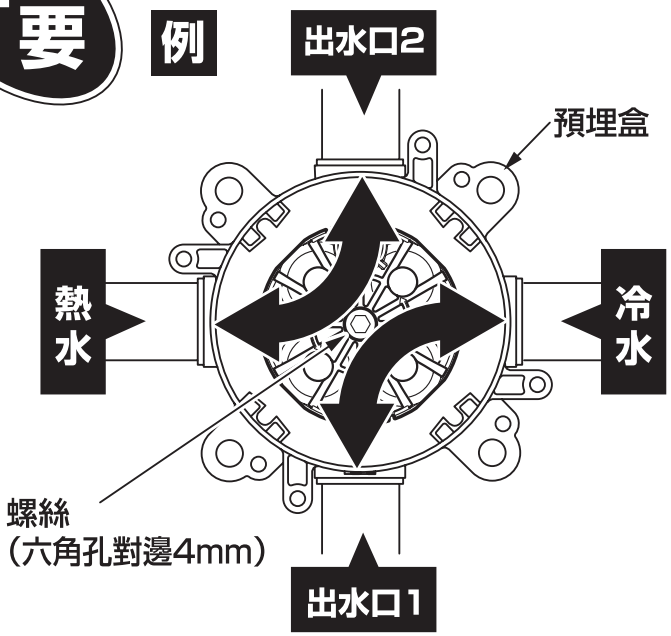

注 意

- **如果沒有清洗冷、熱水管，管內的異物、砂礫造成濾網的堵塞，可能會有以下情形發生。**
  - **① 吐水量變少**
  - **② 無法順利調節流量**
- **養生蓋請不要丟棄、遺失。管路清洗完後，請裝入預埋盒內。**

冷、熱水管清洗後，請依照p.16的檢查項目內（❶、❷、❸）完成確認。

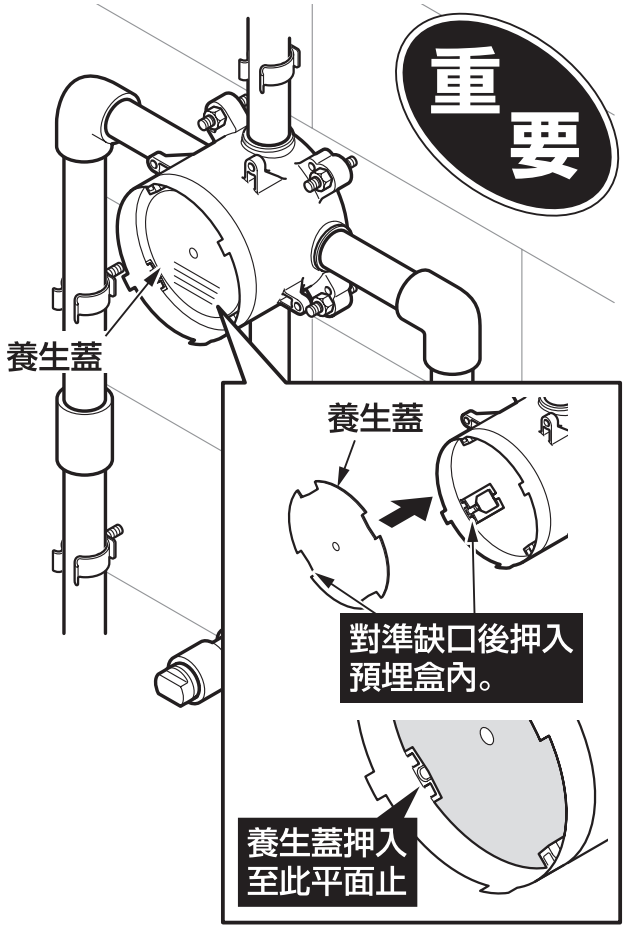

施工順序

關於建築工程、其他商家在接續施工的情況下，以下項目，請告知。

6-1 完成牆面的施工

① 使用水泥砂漿等回填。

注 意

- **請不要讓水泥砂漿等回填物傾入養生蓋內側。**
- **無使用回填物時，各配管請使用水管固定夾充分固定，以免發生晃動情形。**
- **使用水泥砂漿回填物時，注意要在標示完成壁面的施工範圍內。**

② 以側視圖表示，完成壁面的施工須符合在施工的範圍內。

注 意

- **如果超出施工範圍，則無法正常安裝其他機能部。因此，在完成壁面加工時，請仔細確認後再進行。**
- **完成壁面安裝位置的開口尺寸如果超過了規定尺寸，則無法正常安裝機能部，所以完成壁面的開口請設定在$\phi 113^{+5}_{0}$ 範圍內。**
- **養生蓋、洗淨蓋在安裝機能部前，請保持原狀。**

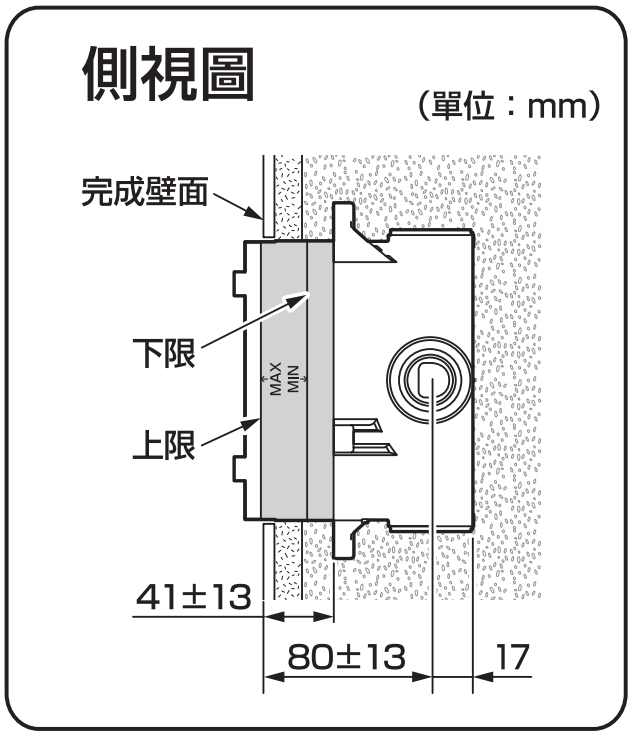

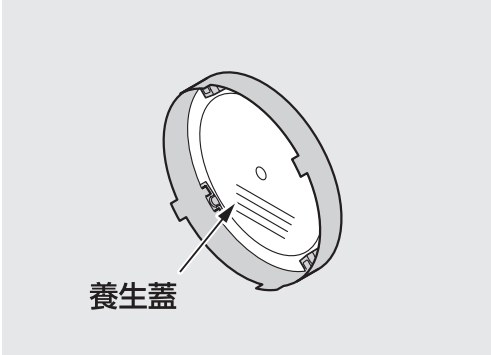

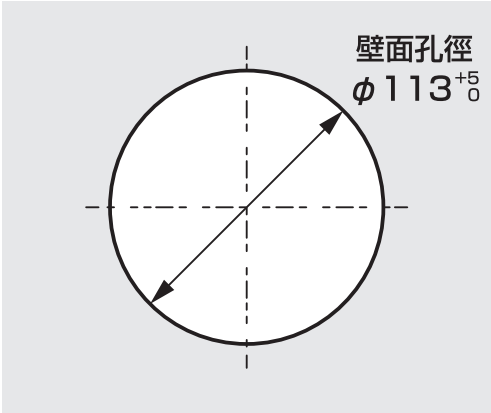

6-2 完成壁面修飾

安裝機能部前
（※機能部安裝方法於機能部的施工說明書內記載。）

① 預埋盒的邊緣與壁面間的縫隙請使用填縫劑塗佈，進行防水處理。

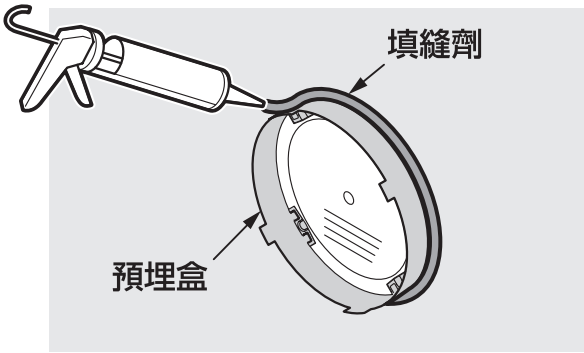

② 用刮板將填縫劑刮平整。

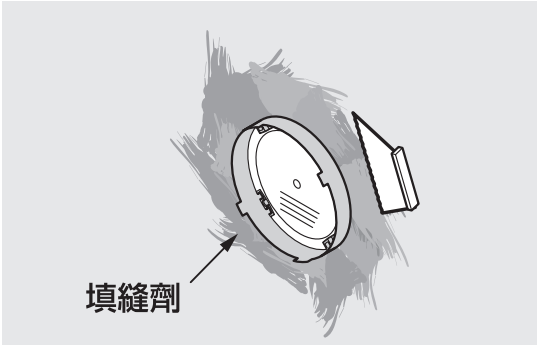

③ 防水布套入預埋盒上並壓緊，需確實緊貼牆面。

④ 在防水布上再塗上一層防水膠，用刮板刮平整。待填縫劑乾後進行完成壁面的修飾。

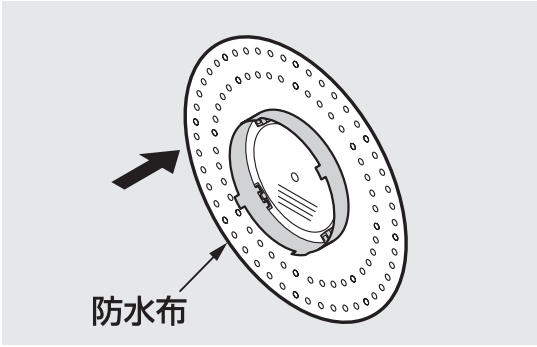

⑤ 完成壁面修飾。

注 意

完成壁面與預埋盒的間隙請在3mm以內。

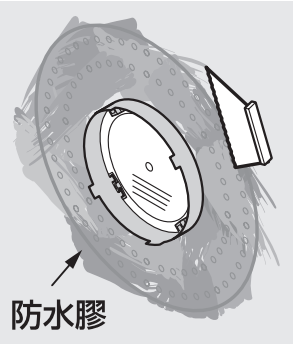

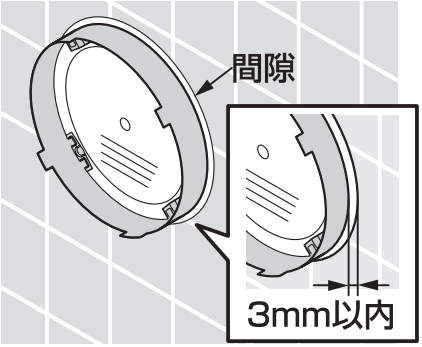

檢查項目

安裝完成後，請確認以下點檢項目。

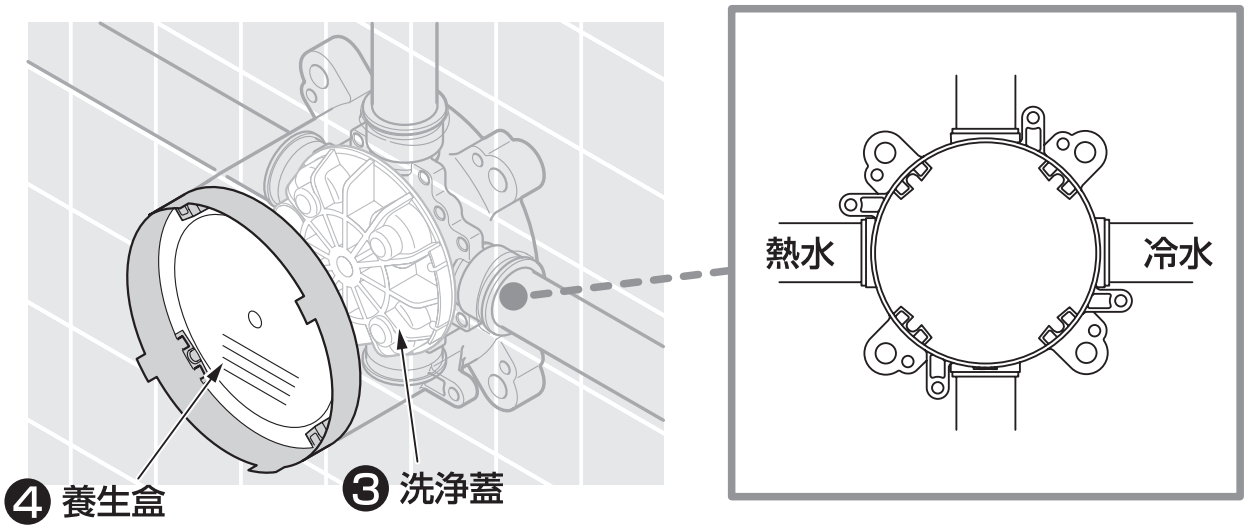

預埋盒的安裝

❶ 安裝預埋盒時，面向預埋盒的左側為熱水、右側為冷水。

請參照 P.11「預埋盒的固定」

❷ 預埋盒各項配管是否鬆動。

請參照 P.11「預埋盒的固定」

預埋盒養生蓋

❸ 洗淨蓋是否安裝正確。

請參照 P.13「安裝完成後，冷、熱水管內的清洗」

❹ 養生蓋是否安裝正確。

請參照 P.13「安裝完成後，冷、熱水管內的清洗」