TOTO

使用說明書

浴缸用出水口

型號	TBP02001型

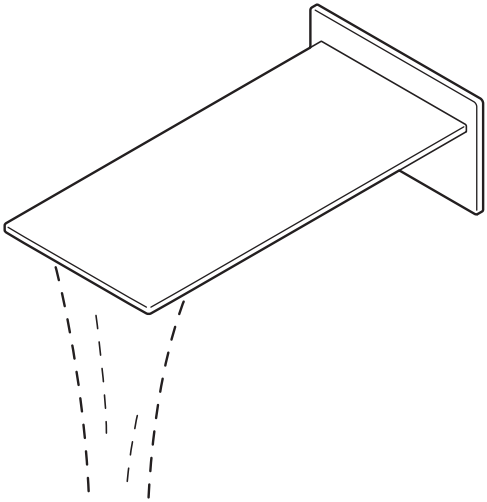

前言

安全注意事項…… 1
各部位名稱…… 2

使用方法

使用條件…… 2
使用上的注意與保養…… 3

清潔保養

日常清潔保養…… 4
拆卸與檢查…… 5

保證書…… 封底

◆感謝您選購TOTO浴缸用出水口。
請詳細閱讀本使用說明書後，正確地使用。

◆請務必確認保證書內是否已記入安裝店名、安裝日等事項。

◆本說明書，請務必妥善保存，必要時請多加利用。

G060069
2017.12

安全注意事項（為安全起見 請務必遵守）

使用前，請先詳閱本「安全注意事項」後，正確使用。

●閱畢後，請務必收存於使用者隨時可取閱之處。

●為方便您安全且正確地使用本商品，並防範對您及其他使用者造成危害、抑或財產損失，本說明書中列出各種不同標示。各標示及其含意如下所示。

標　示	意　　義
⚠ 注 意	**若忽視本標示欄的內容而操作錯誤，可能導致人員受傷或財物損失。**

■以下列圖示區分，說明應遵守內容的種類。

	⃠ 為絕對「禁止」的行為。 **左圖表示「禁止分解」。**

⚠ 注 意	
 禁　止	**固定接手與水管連接時，請務必先將出水口本體拆卸下來** 否則可能會造成浴室用龍頭本體損傷或固定螺絲的鬆脫現象。
	使用高溫熱水時，請勿直接碰觸出水口本體 可能因出水口本體處於高溫狀態導致燙傷。
 禁止拆解	**本說明書中記載的項目以外請勿分解** 可能導致破損造成燙傷・受傷、或漏水弄濕家具。

各部位名稱

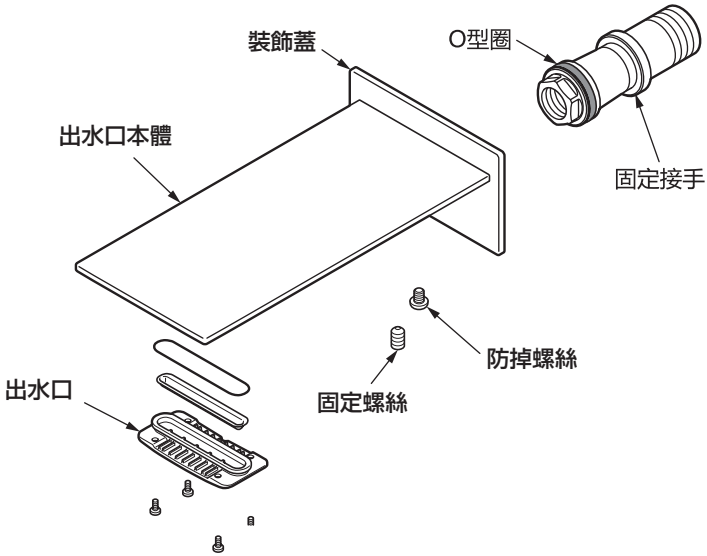

使用條件

1.供冷水/熱水壓力：
最低壓力 ····· 0.05MPa(流動壓)
最高壓力 ····· 1.0MPa(靜壓)
推薦使用壓力 ····· 0.1~0.5MPa(流動壓)
檢測壓力 ····· 0.4MPa(靜壓)

2.供水溫度在4℃~90℃，建議供熱水溫度溫度為60℃，供熱水管請勿使用蒸氣。

3.使用環境溫度0℃以上。如果不高於0℃，出水口會出現變形，凍裂現象。

4.長時間不使用時，可能導致出水口內部及外部銹蝕不能使用等現象。

5.如果您需要廢棄本產品，請勿將其作為一般生活垃圾處理，請依照法規經由獨立的回收體系進行合適的處理、恢復和回收。

6.本說明書中的產品具有清洗功能。

使用上的注意與保養

⚠注意

1.請勿撞擊本產品，否則可能會造成故障，漏水。
2.必須使用中性洗滌劑清洗，中性以外的洗滌劑會破壞電鍍層或使表面變色。
3.不得使用酸性洗滌劑、去汙粉、光粉等含粗顆粒的洗滌劑和尼龍刷，否則可能會破壞電鍍層等。
4.可使用軟布擦拭，或使用機油或車用蠟浸布擦拭，但請勿接觸樹脂部件，否則可能失去光澤和產品銹蝕。
5.建議不要長時間不使用，否則可能會導致出水口內部以及外部銹蝕不能使用等現象。
6.隨著產品式樣的不斷更新，實物可能存在與圖示不符的情況，但基本安裝、使用原理相同。

使用布料的清潔保養

●輕微髒污的情形時

請以沾水(或溫水)後擰乾的柔軟布料，擦去髒污。

●嚴重髒污的情形時

請以柔軟布料沾取適量稀釋過的浴室用中性清潔劑擦拭後，以水清洗再擦乾。

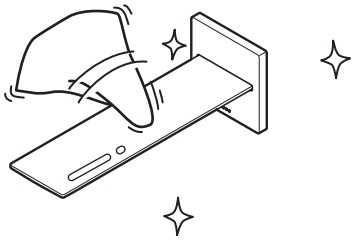

日常保養

為充份發揮產品功能、及保持龍頭美觀並衛生地使用，請做好日常清潔保養。

出水口的清潔保養

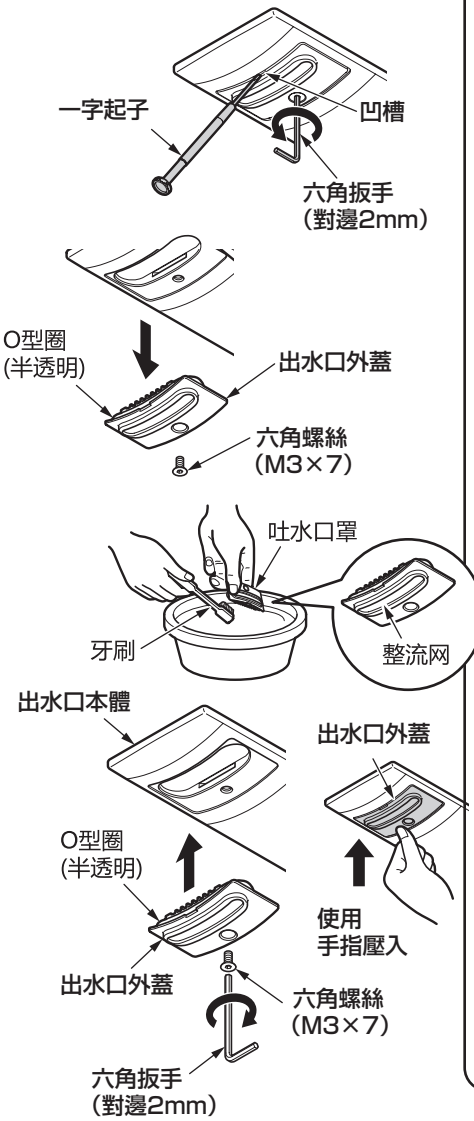

1. 使用六角扳手（對邊2mm），將六角螺絲鬆開拆下。

2. 將一字起子插入出水口外蓋和出水口之間的凹槽，拆下出水口外蓋。

請注意不要遺漏出水口外蓋的O型圈。

3. 使用牙刷等將阻塞在出水口外蓋中整流網上的垃圾或髒污，清除乾淨。

4. 將出水口外蓋組裝在出水口本體上，並使用六角螺絲固定。

請使用手指將出水口外蓋壓入龍頭出水本體內，並將固定螺絲鎖緊。

5. 安裝完成後，請確認從出水口本體不會漏水。
若出水口外蓋沒有正確安裝，請重新安裝出水口外蓋。

拆卸與檢查

現　象	檢查項目
水流量小	3
出水口本體晃動	1 , 2
漏　水	1 , 2 , 3

安裝後萬一出現故障，請按以下要領拆卸。
TBP02001型

注意：檢查項目2後，請充分鎖緊防掉螺絲。

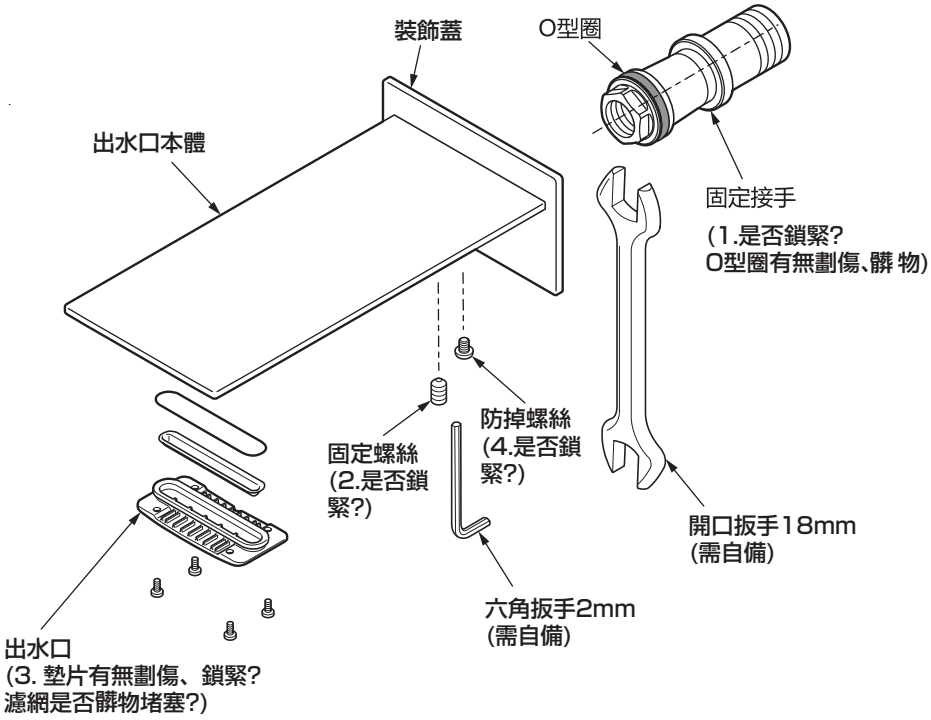

出水口拆卸工具：可用10元硬幣或類似工具拆卸。
(※注意請不要使出水口變形)