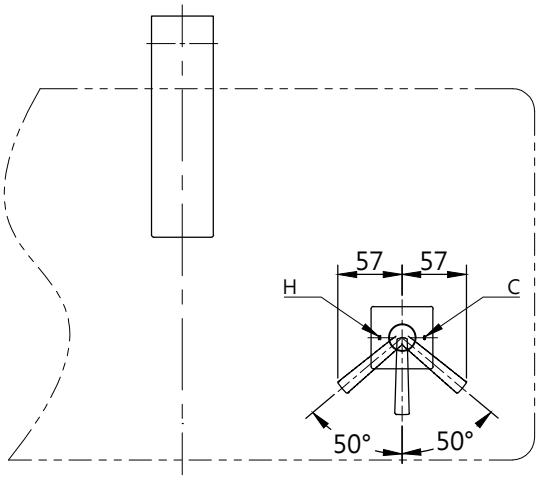

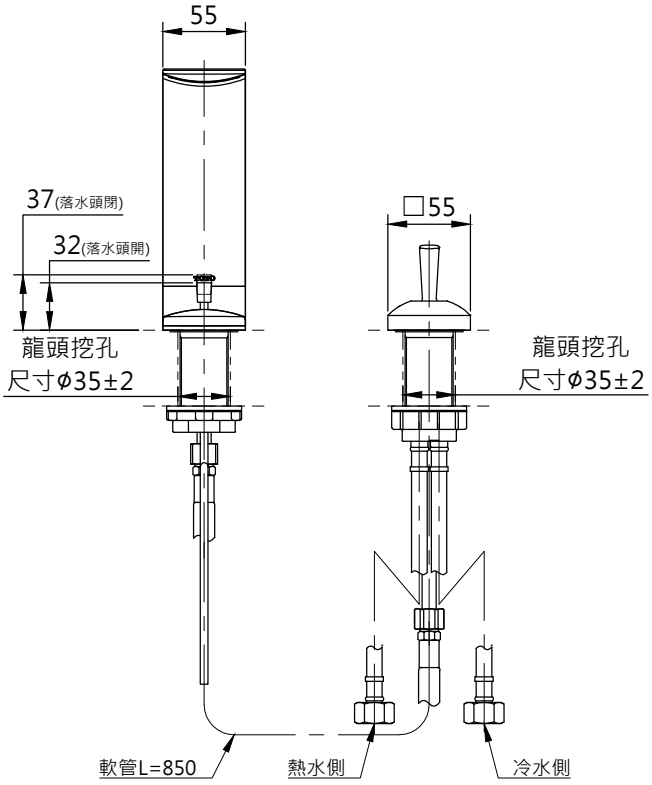

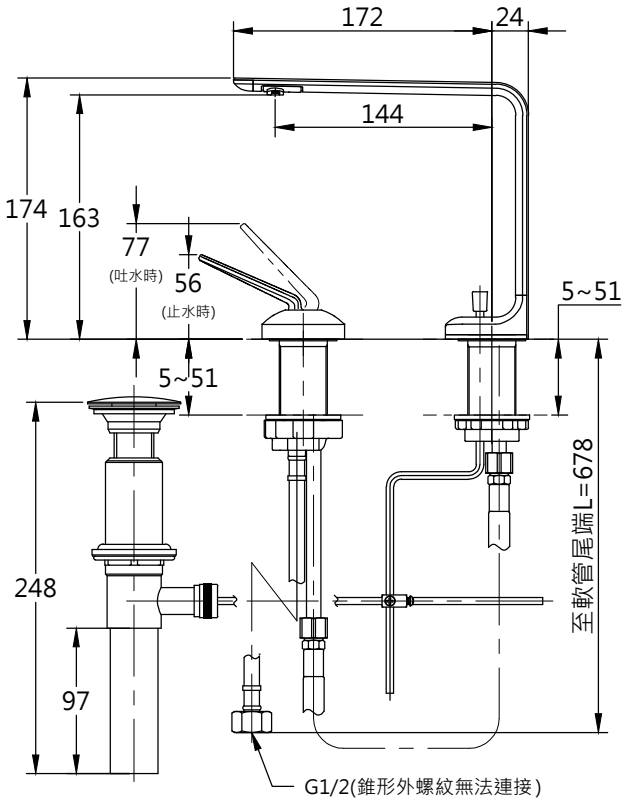

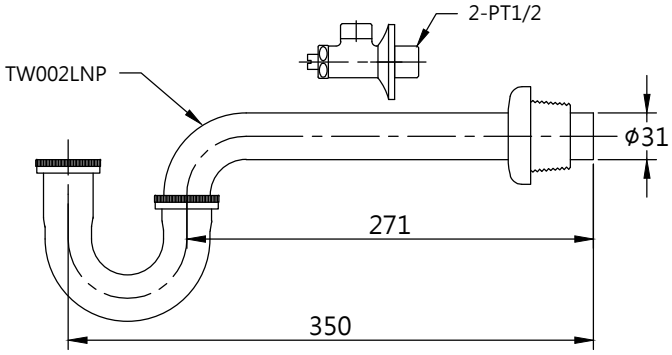

※注意:
1. 安裝時，請注意把手軟管和給水軟管長度
避免造成龍頭本體與把手之間挖孔距離不夠長。

TOTO		單 位 mm	比 例 1 : 5	名 稱 臉盆用單槍龍頭
製 圖 涂雅茹	檢 圖 香 田	審 核 村 田	日 期 2017.10.30	品 番 TLP02304P/ TW002LNP
備 註	版 別 01	修 改 日 期	圖 紙 A4	