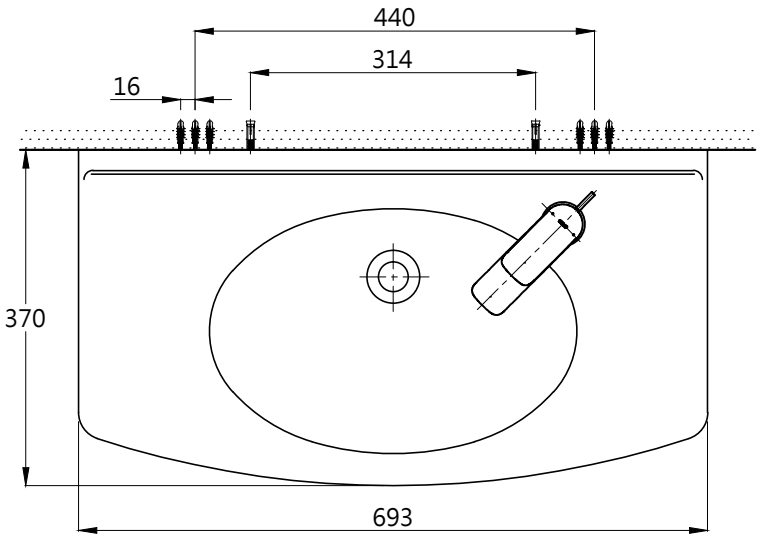

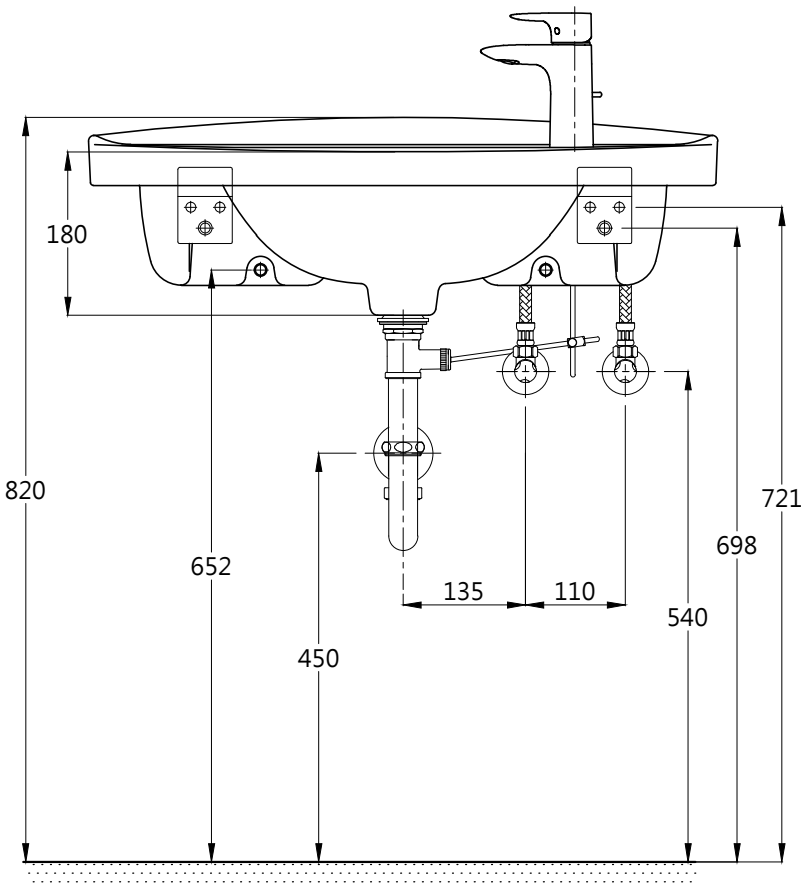

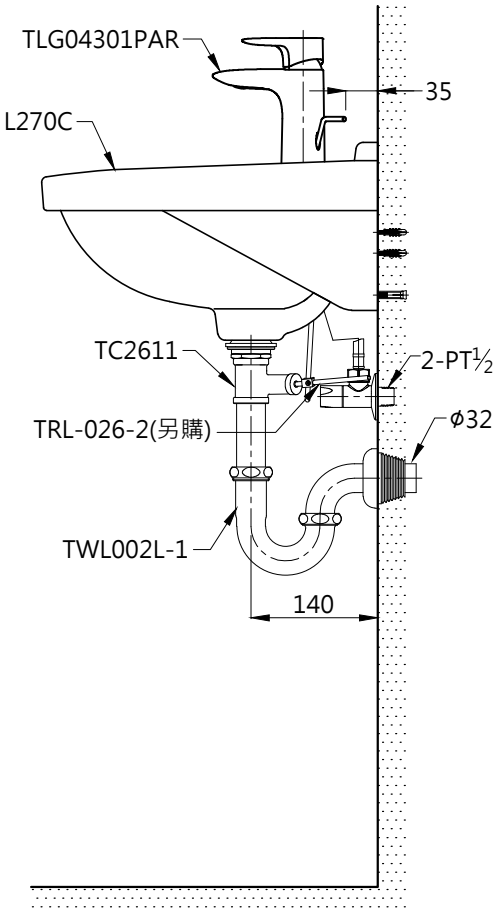

容量:5.0L

※搭配此款臉盆需另購280mm橫桿

TOTO		單位 mm	1:8	名稱 檯面上臉盆
製圖 涂雅茹	檢圖 李柏穎	審核 生野	日期 2018.11.24	品番 L270C / TLG04301PAR
備註	版別 02	修改日期 2019.03.28	圖紙 A4	