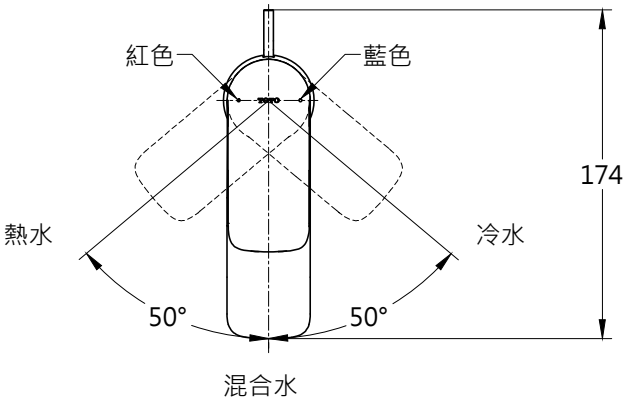

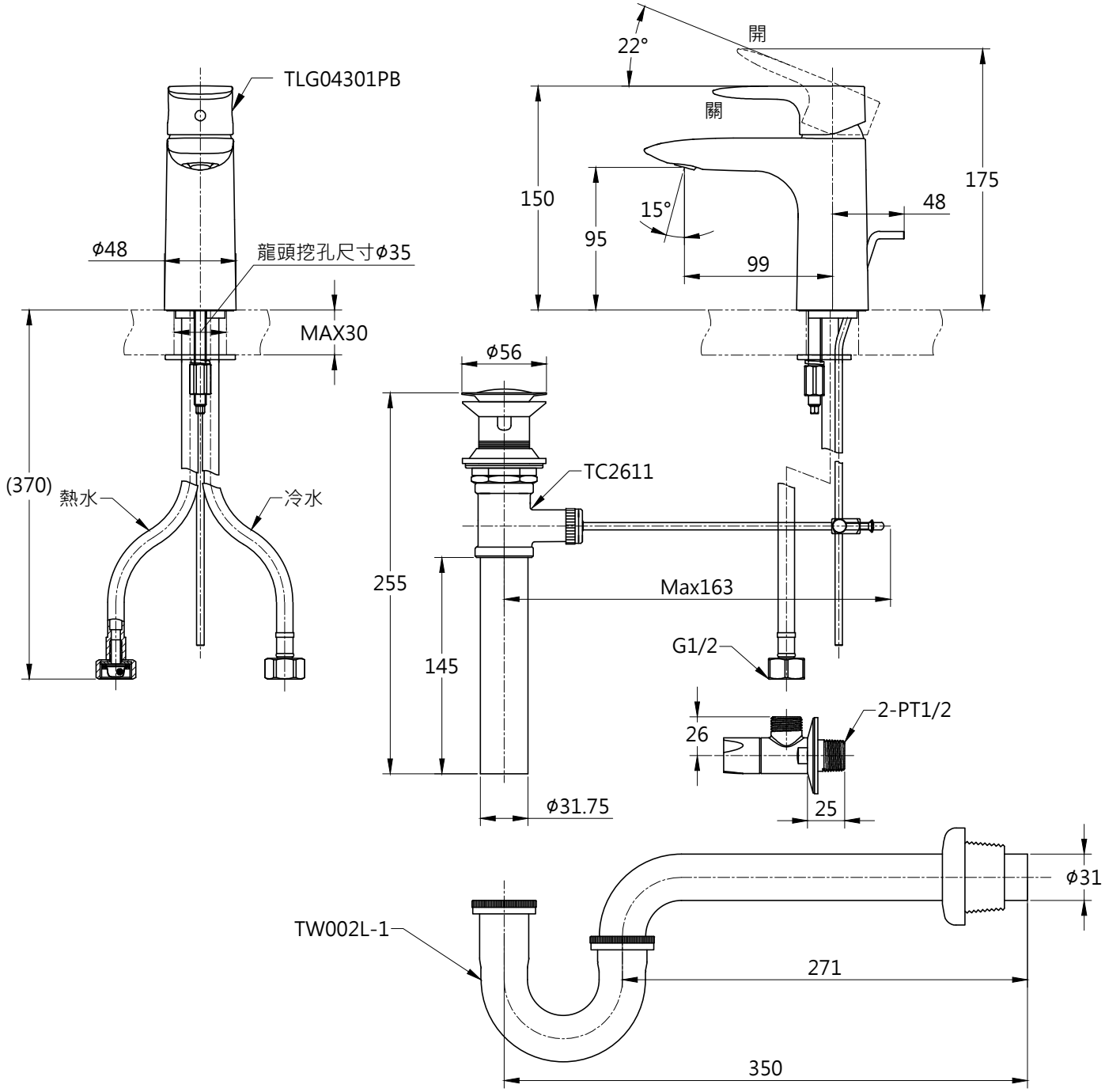

TOTO		單 位 mm	比 例 1:4	名 稱 臉盆用單槍龍頭
製 圖 蔡宛知	檢 圖 李柏穎	審 核 生 野	日 期 2019.08.15	品 番 TLG04301PB / TC2611 / TW002L-1
備 註	版 別 01	修 改 日 期	圖 紙 A4	