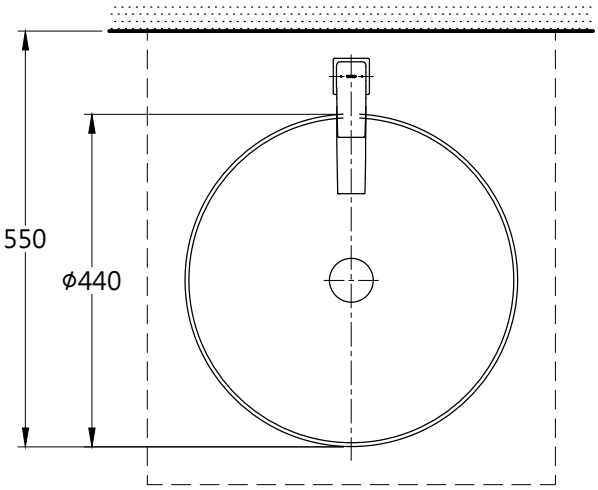

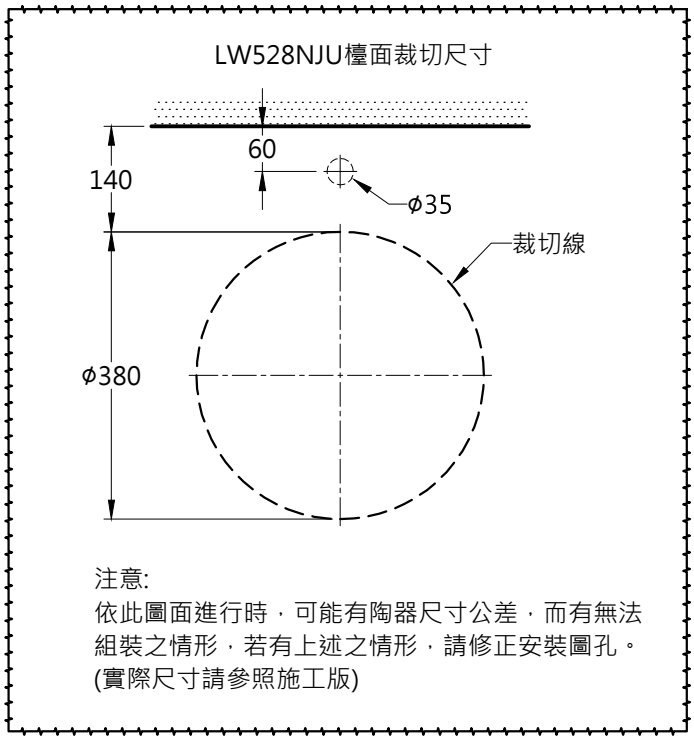

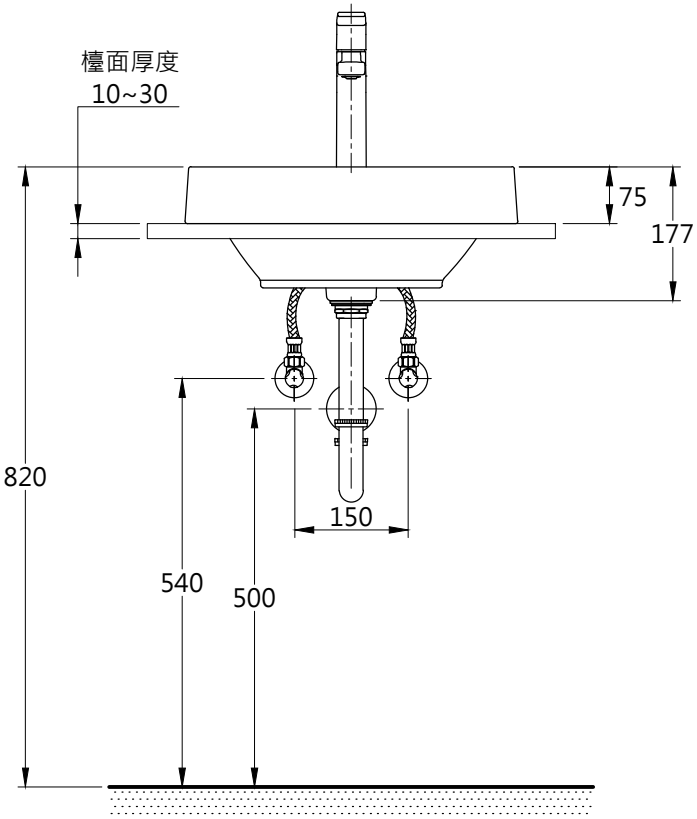

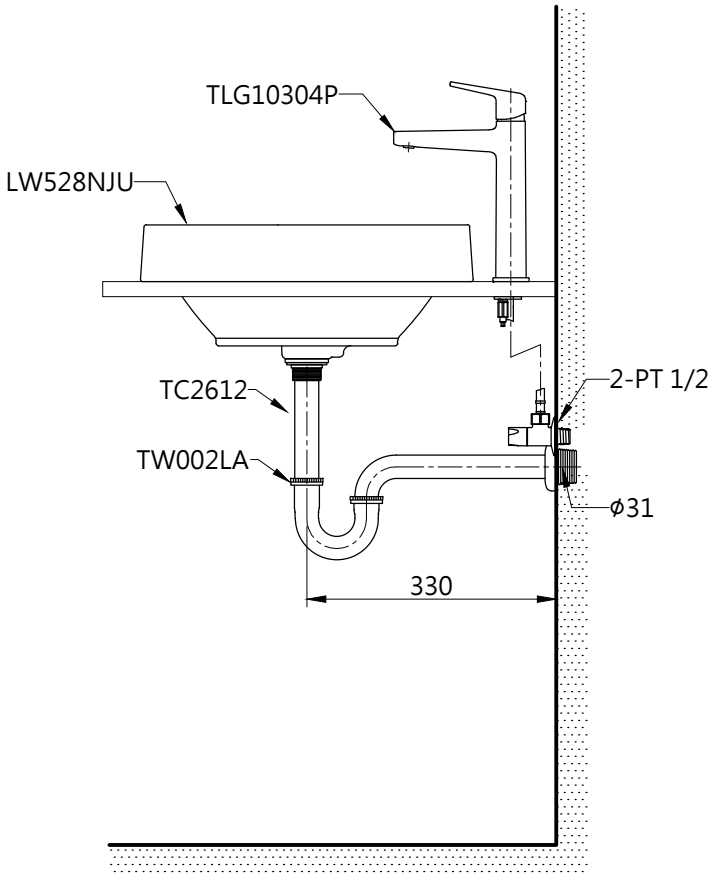

容量 : 5.1L

TOTO		單 位 mm	比 例 1 : 10	名 稱 檯面上臉盆
製 圖 蔡宛知	檢 圖 李柏穎	審 核 生 野	日 期 2019.10.29	品 番 LW528NJU / TLG10304P
備 註	版 別 01	修 改 日 期	圖 紙 A4	