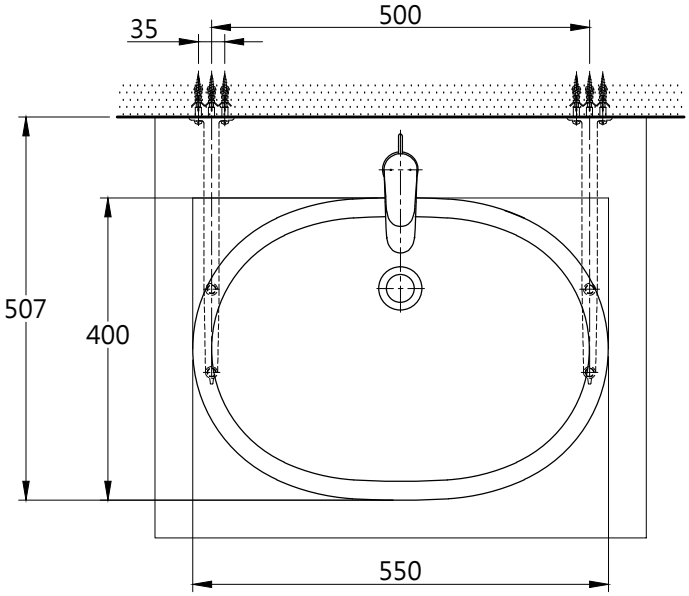

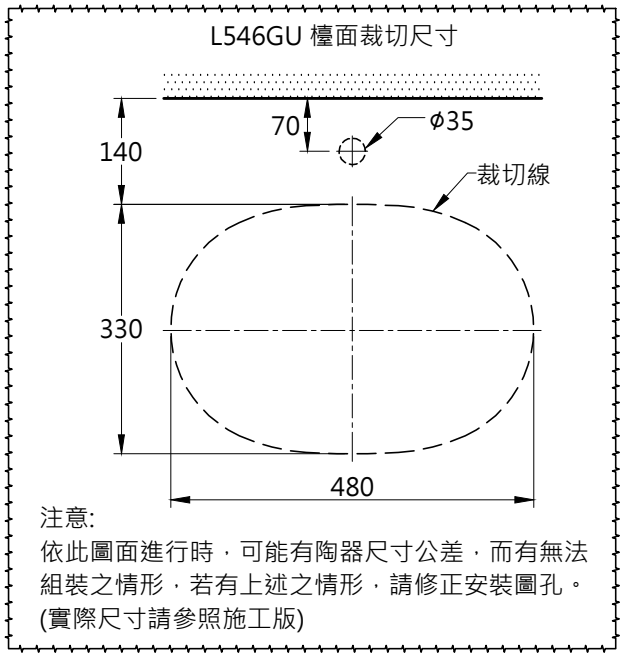

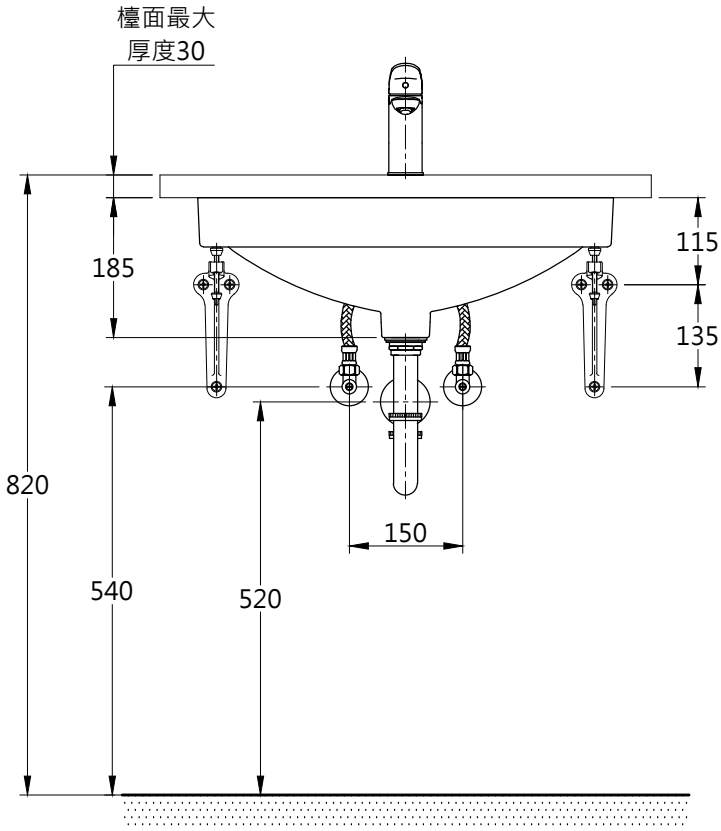

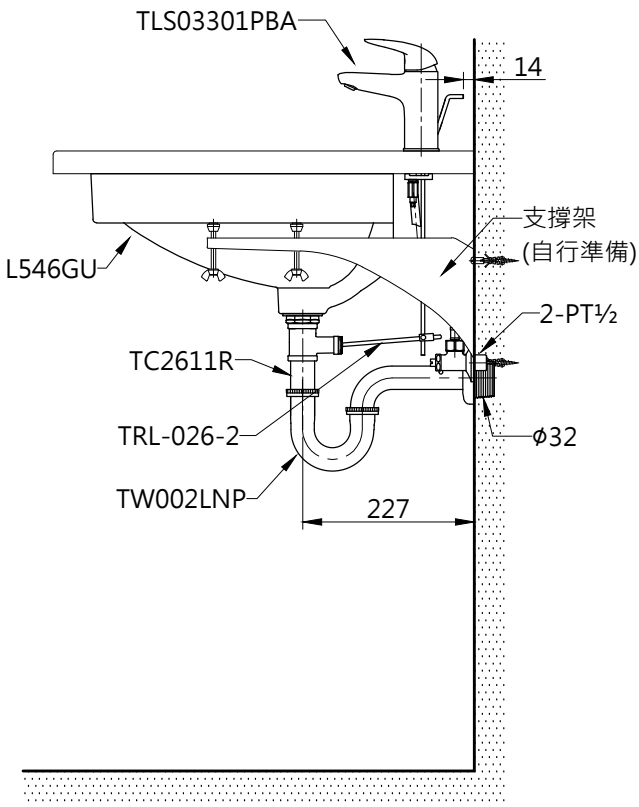

容量: 8.5 L

TOTO		單 位 mm	比 例 1 : 10	名 稱 下嵌式臉盆
製 圖	檢 圖	審 核	日 期 2019.04.18	品 番 L546GU / TLS03301PBA-S1
備 註	版 別 03	修 改 日 期 2021.01.18	圖 紙 A4	