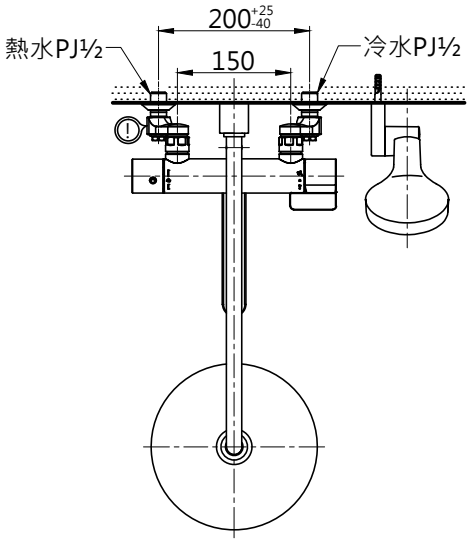

安裝注意事項:

1. 請先安裝本體，再決定淋浴柱安裝位置。
內含200mm加長管不能裁切，依現場環境決定是否需要安裝。
2. 花灑頭高度，建議以最高使用者身高加200mm。
3. ( )內為建議尺寸，請依使用者身高與施工環境做調整。

注意標籤

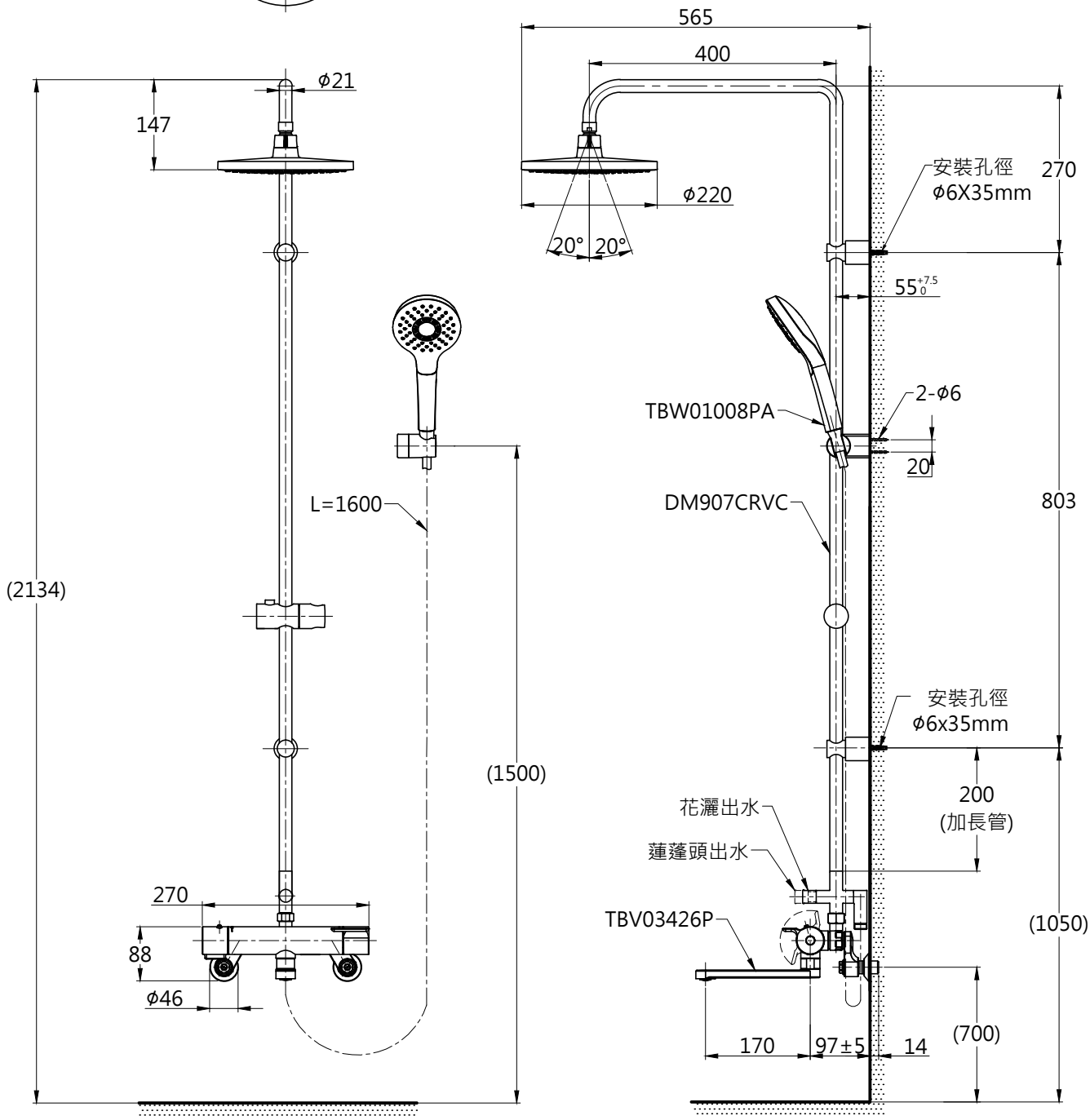

TOTO		圖面比例 1 : 1	產品名稱	產品構成	型號	名稱
		出圖比例 1 : 10	控溫淋浴柱		TWM02	淋浴柱
作成日期 第1版	修改日期 第2版	圖紙大小 A4			TBW01008PA	手持式花灑
2019.10.14	2021.04.13	單位 mm	產品型號			
製 圖	檢 圖	審 核	TWM02-S1			
吳淑麗	李柏穎	平 野				