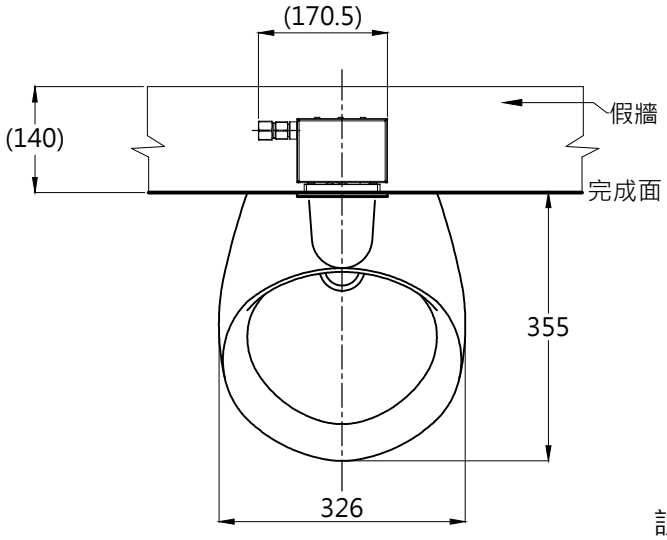

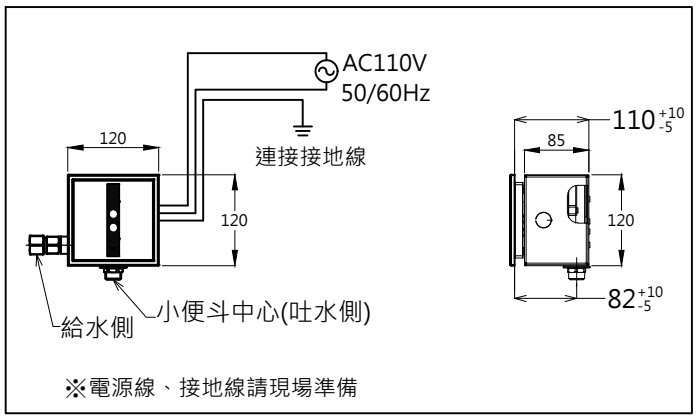

註1：埋壁進水管與安裝板請錯開，勿在同一直線上，
安裝不慎會造成漏水可能；牆內配管請自行處理。
註2：( )為建議尺寸，請依使用者需求做調整。
註3：此型號小便斗須使用假牆進行安裝。

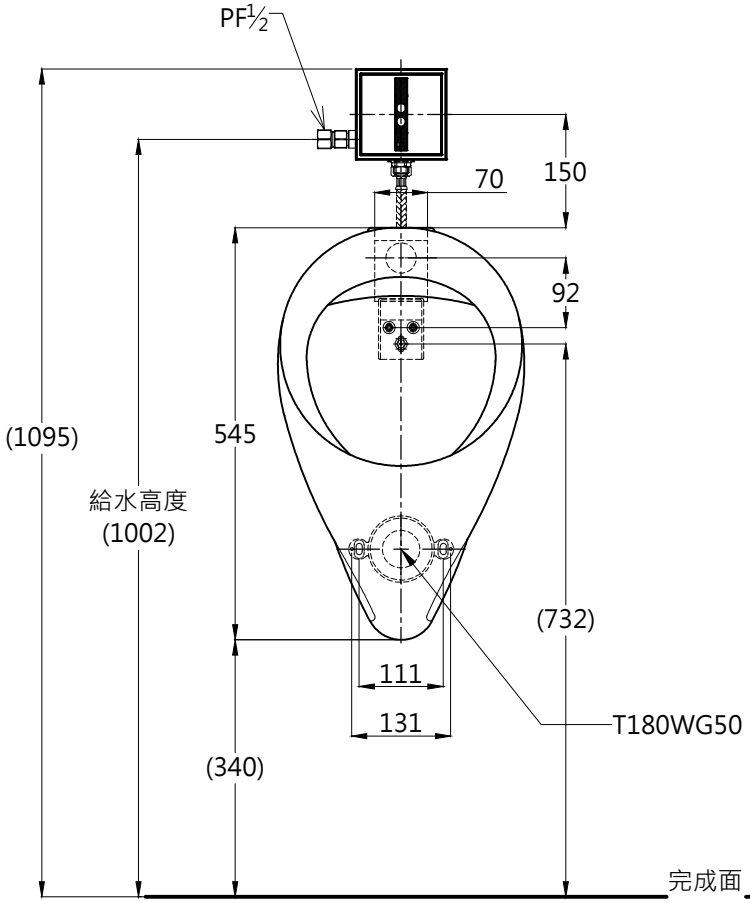

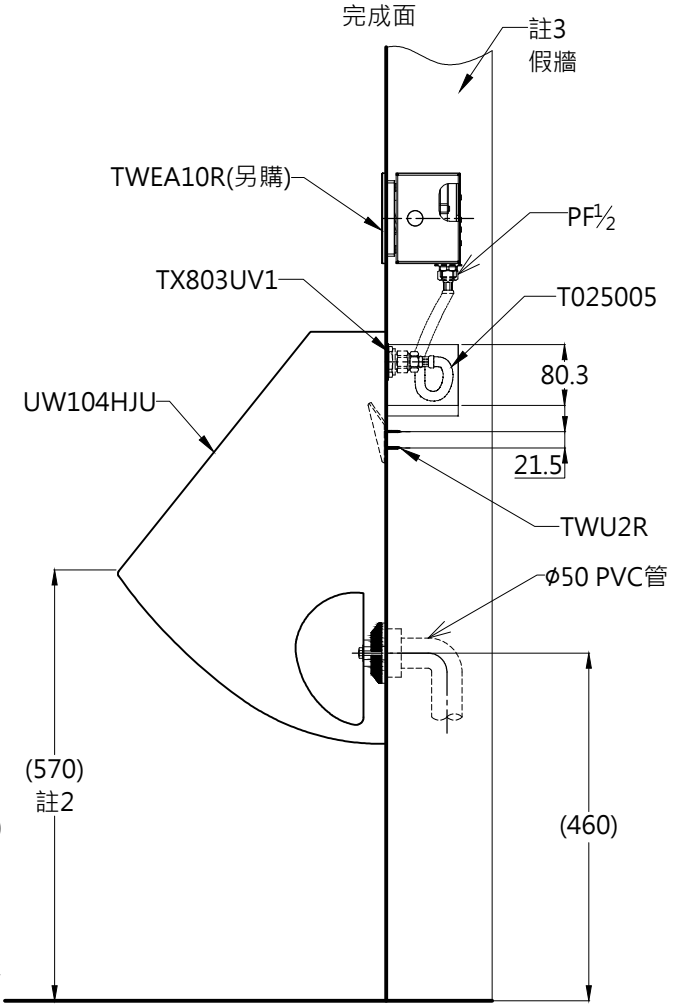

TOTO		圖面比例 1 : 1	產品名稱	產品構成	型號	名稱
		出圖比例 1 : 10	一般型壁掛小便斗		UW104HJU	一般型壁掛小便斗
作成日期 第5版	修改日期 第6版	圖紙大小 A4			T025005	部品
2021.02.02	2021.09.10	單位 mm	產品型號		TX803UV1	轉接頭
製 圖	檢 圖	審 核	UW104HJU		T180WG50	油泥與銅底盤
黃心怡	李柏穎	平 野			TWU2R	掛勾