器具明細表		
品番	品名	數量
TBP02301B	開關閥(單切)	1
TBP02001B	出水口	1
TBN01001P	埋入式本體BOX部	1

安裝注意事項:
1. (　)內尺寸可依需求作調整。
2.商品配管尺寸皆為G1/2。

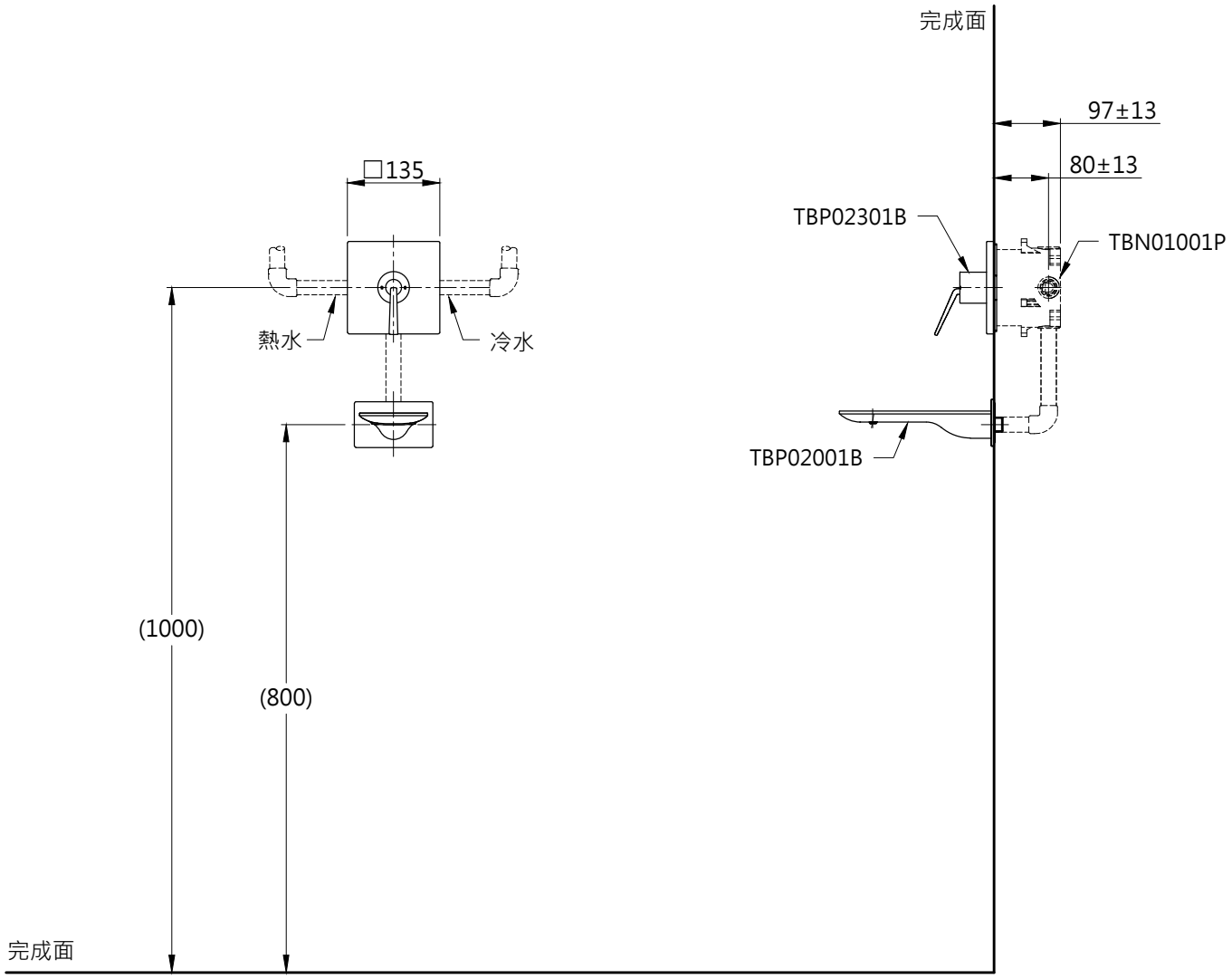

TOTO		圖面比例 1:1	產品名稱	產品構成	型號	名稱
		出圖比例 1:10	ZL埋壁淋浴組四			
作成日期 第1版 2018.01.05	修改日期 第2版 2021.06.30	圖紙大小 A4				
		單位 mm	產品型號 TBP02301B/TBP02001B TBN01001P			
製圖 蔡宛知	檢圖 劉俊良	審核 平野				