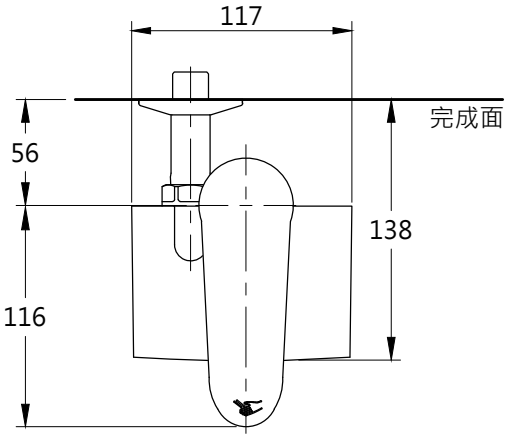

規格		
用途		公共空間 / 一般住宅用
類型		交流電
電源電壓		AC100~240V
消耗電力	待機時	0.4W (最大3W)
	動作時	0.6W (最大5W)
給水壓力	最低必要水壓	0.05MPa(流動壓)
	最高水壓	0.75MPa(靜水壓)
使用水質		自來水或可飲用的井水
使用環境溫度		1~40°C ※會發生結凍的地區無法使用
感知距離		依裝設好的陶器自動設定感應距離
出水流量		定流量閥控制在 3公升/分鐘 以下
供水連接		單水栓 PT ½
特記事項		(1)使用變壓器或紅外線的機器，有可能導致錯誤動作 (2)自動龍頭為室內使用，請勿安裝於室外

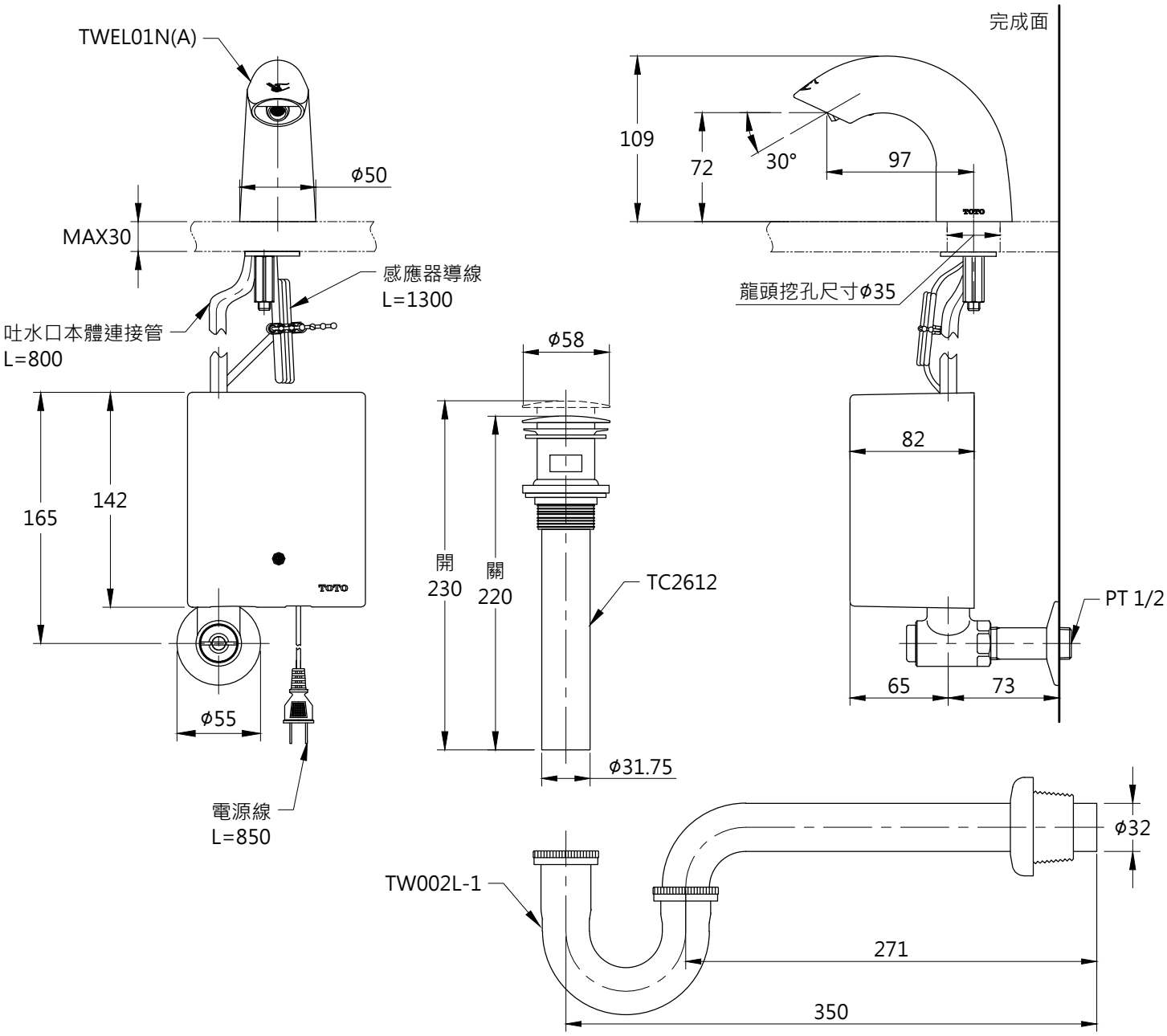

TOTO		圖面比例 1 : 1 出圖比例 1 : 4	產品名稱 臉盆用感應龍頭	產品構成	型號	名稱
作成日期 第1版 2011.09.21	修改日期 第2版 2021.06.28	圖紙大小 A4 單位 mm	產品型號 TWEL01N(A)		TWEL01N(A)	臉盆用感應龍頭
					TC2612	按壓式排水弁
					TW002L-1	P管
製 圖 蔡宛知	檢 圖 劉俊良	審 核 平野				