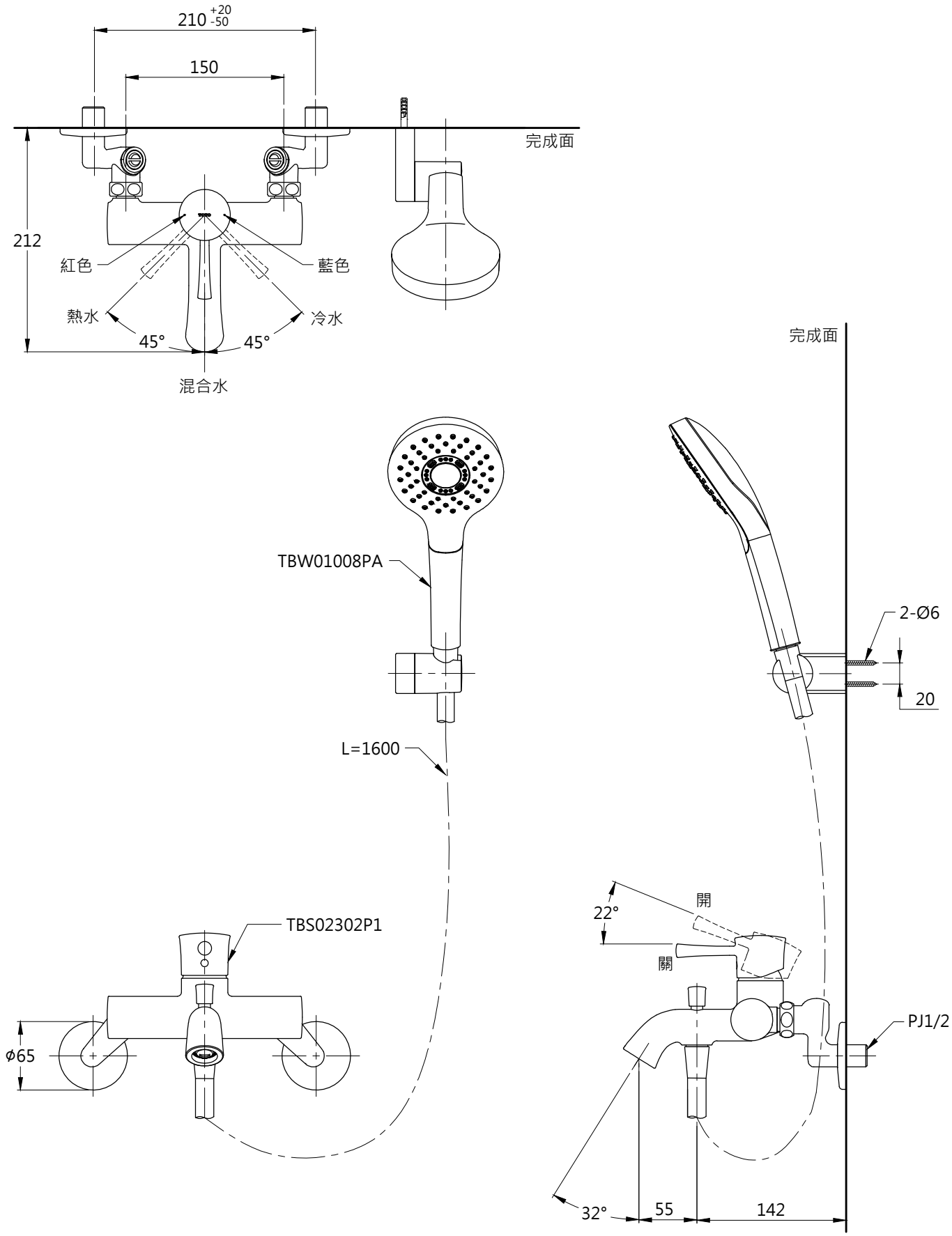

TOTO		圖面比例 1:1	產品名稱	產品構成	型號	名稱
		出圖比例 1:5	淋浴用單槍龍頭		TBS02302P1	淋浴用單槍龍頭
作成日期 第1版 2017.08.02	修改日期 第2版 2021.09.22	圖紙大小 A4			TBW01008PA	手持式花灑(圓、單段)
		單位 mm	產品型號 TBS02302P1-S2			
製 圖 蔡宛知	檢 圖 劉俊良	審 核 平 野				