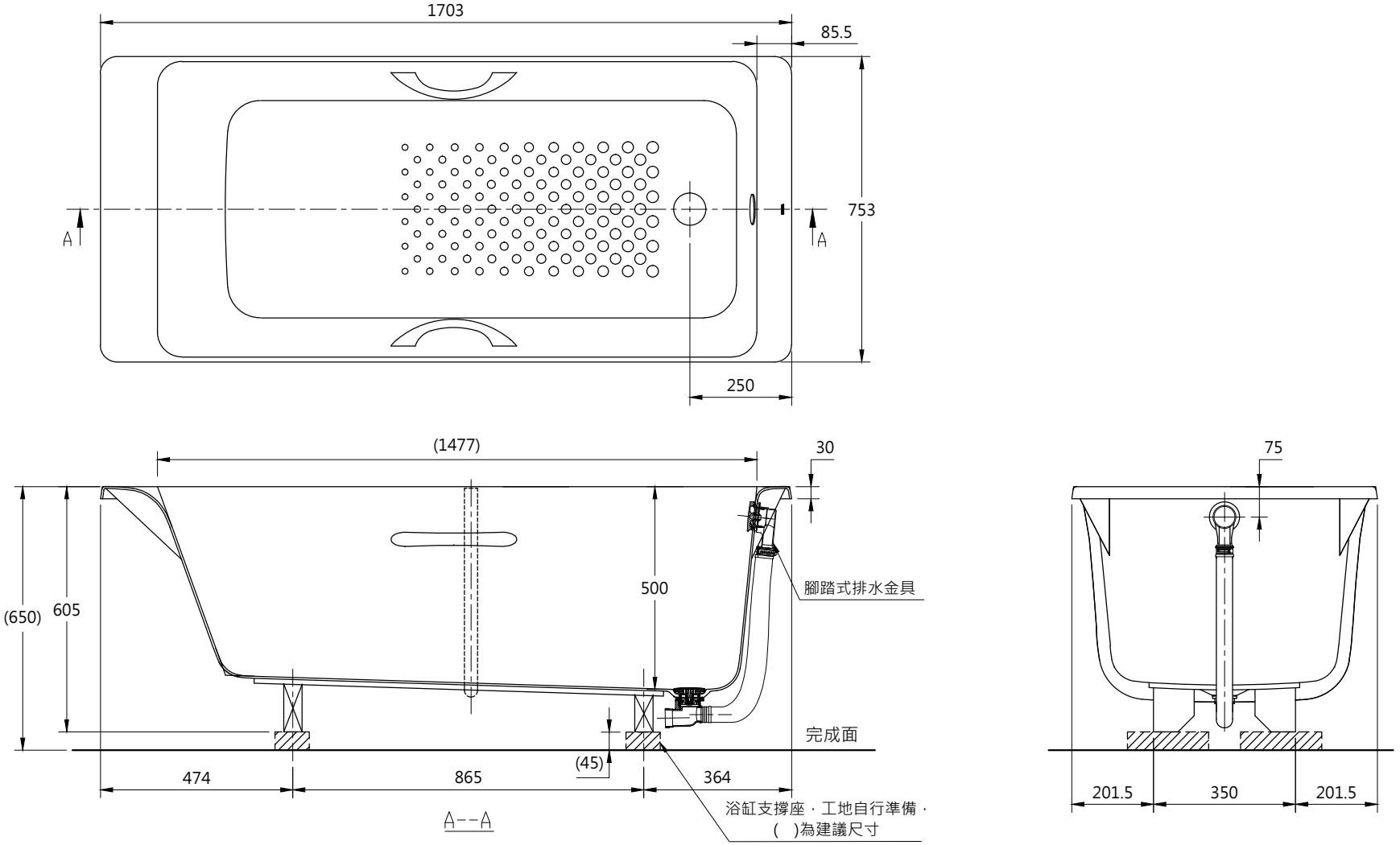

注意事項：

1. 砌牆時需保留排水金具的空間，避免碰撞發生。
2. 排水管請客戶進行準備，並且請預留兩個排水口，預防管路漏水使用。
3. 詳細施工內容請參照施工說明書，圖面僅供參考用，請以實物為主。

TOTO		圖面比例 1 : 1	產品名稱	產品構成	型號	名稱
		出圖比例 1 : 15	壓克力浴缸			
作成日期 第1版	修改日期 第4版	圖紙大小 A4				
2014.08.08	2021.08.20	單位 mm	產品型號			
製 圖	檢 圖	審 核	PAY1760HPETS			
李宜潔	李柏穎	平 野				

容量: 290 L