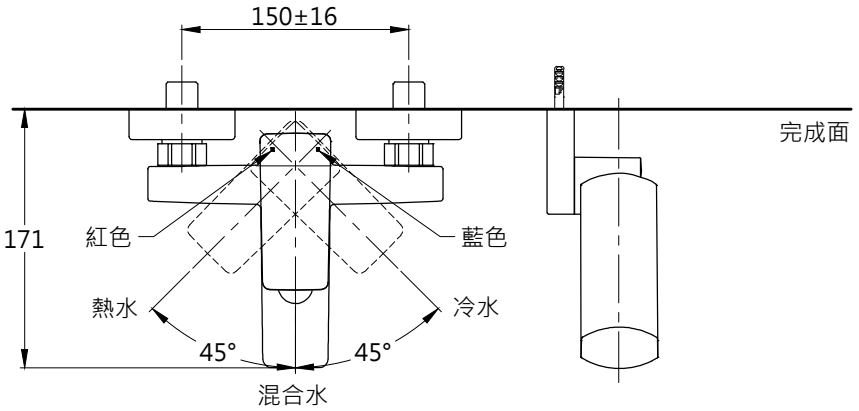

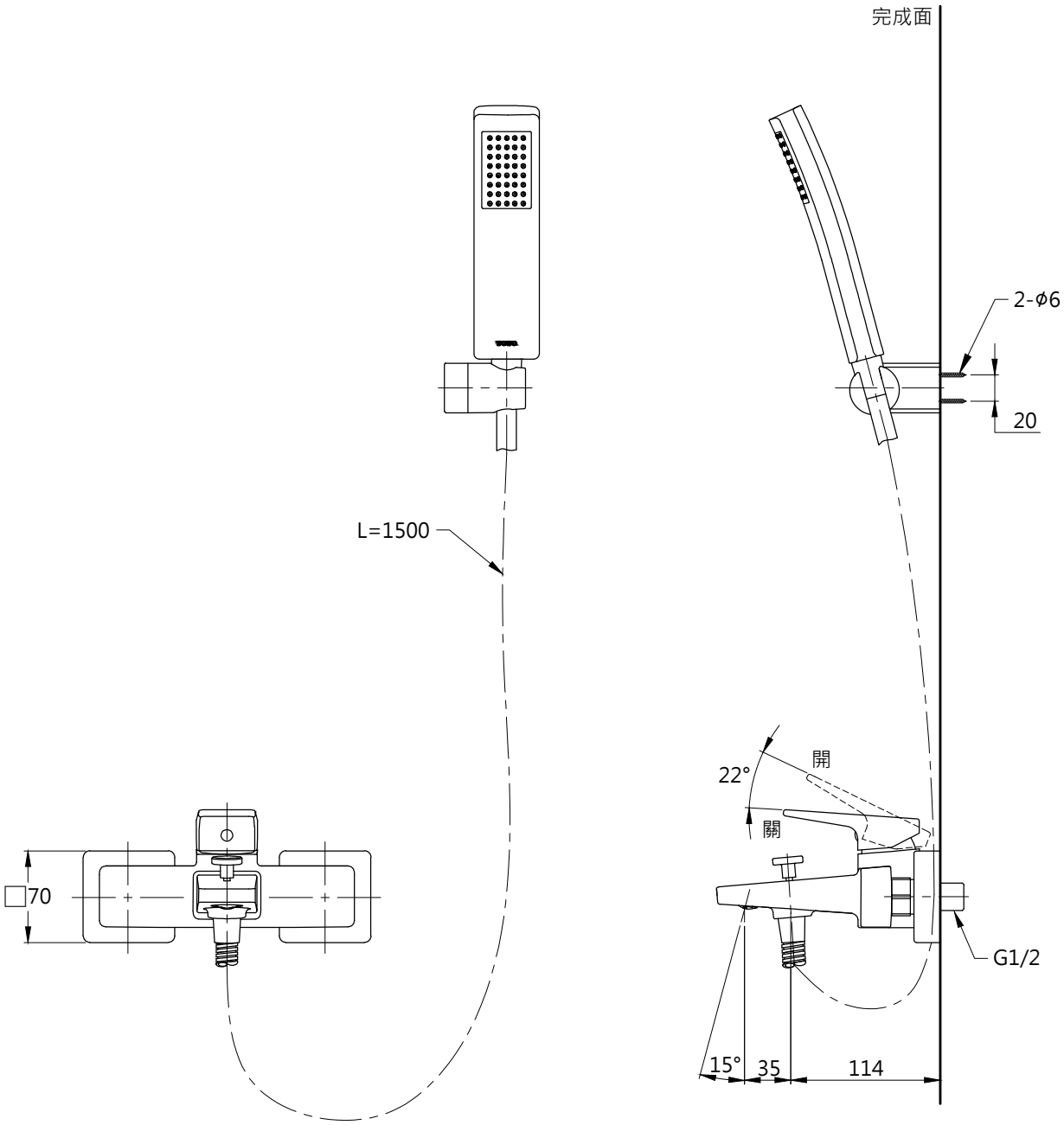

TOTO		圖面比例 1:1	產品名稱	產品構成	型號	名稱
		出圖比例 1:5	淋浴用單槍龍頭			
作成日期 第1版 2016.02.26	修改日期 第2版 2021.09.27	圖紙大小 A4				
		單位 mm	產品型號 TTMR307S			
製 圖 蔡宛知	檢 圖 劉俊良	審 核 平 野				