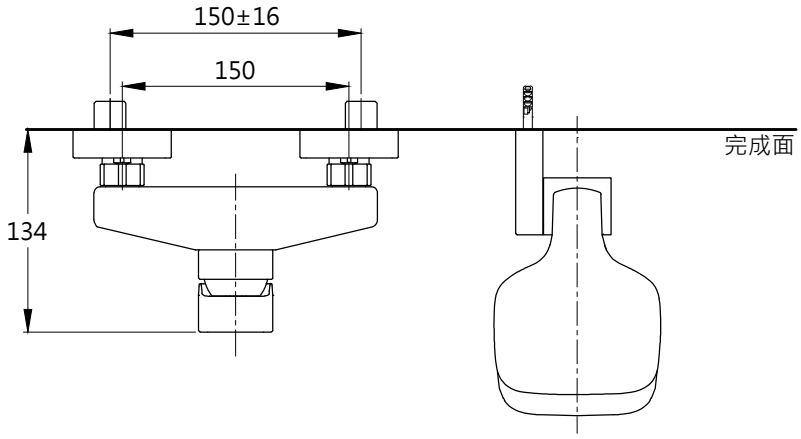

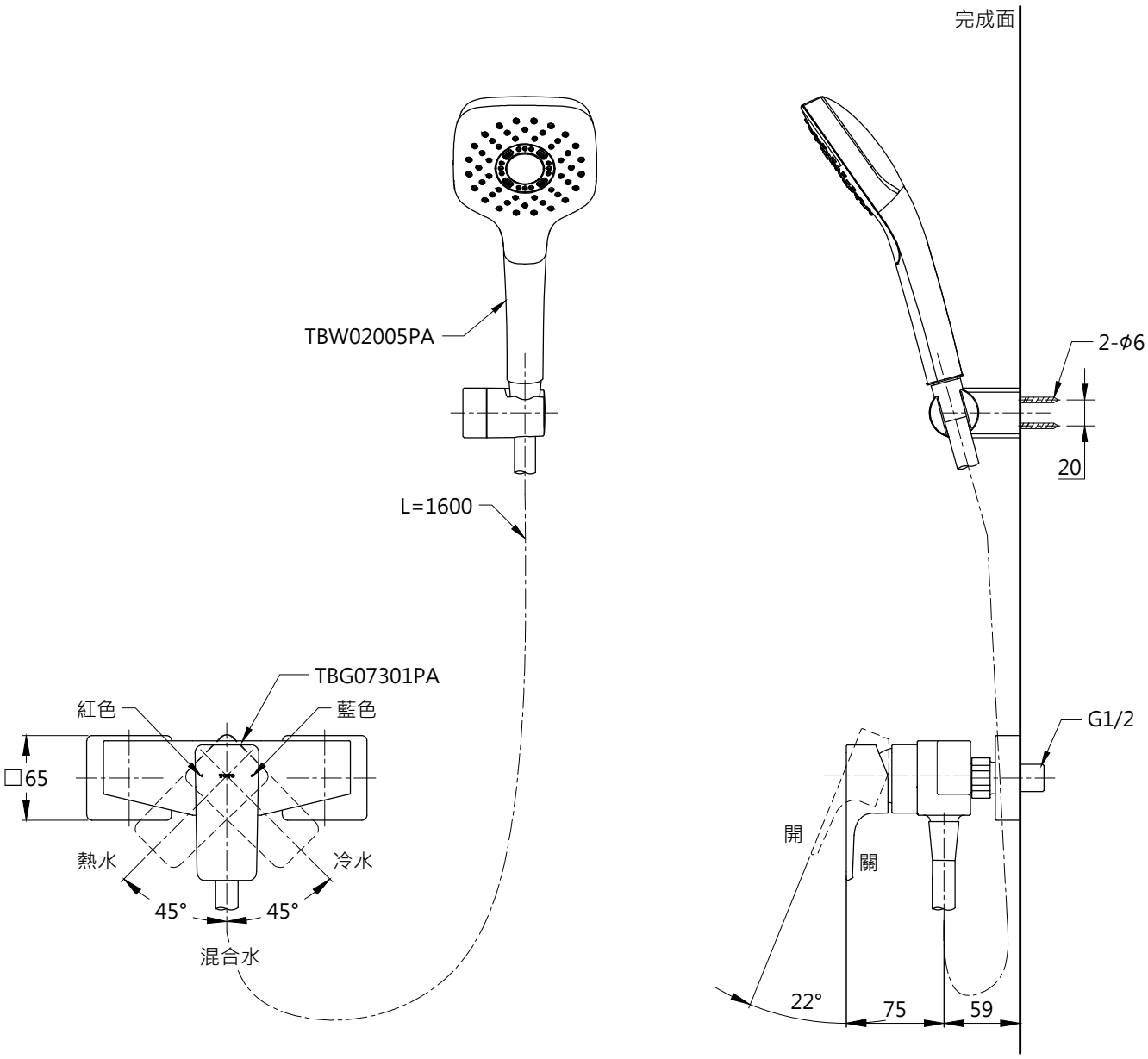

TOTO		圖面比例 1:1	產品名稱	產品構成	型號	名稱
		出圖比例 1:5	淋浴用單槍龍頭		TBG07301PA	淋浴用單槍龍頭
作成日期 第1版	修改日期 第3版	圖紙大小 A4			TBW02005PA	手持式花灑(方、單段)
2019.08.28	2021.11.25	單位 mm	產品型號			
製 圖	檢 圖	審 核	TBG07301PA-S1			
蔡宛知	劉俊良	平 野				