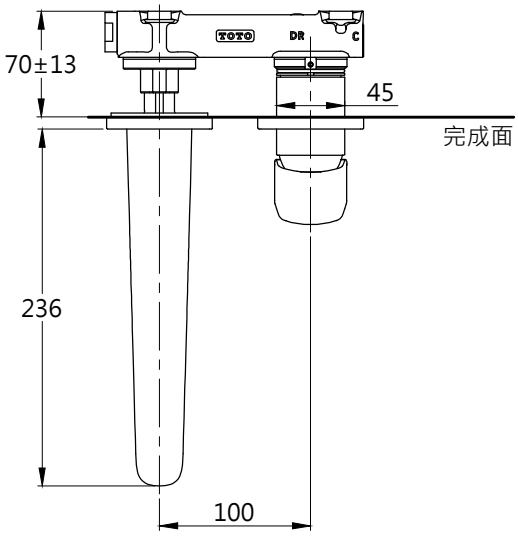

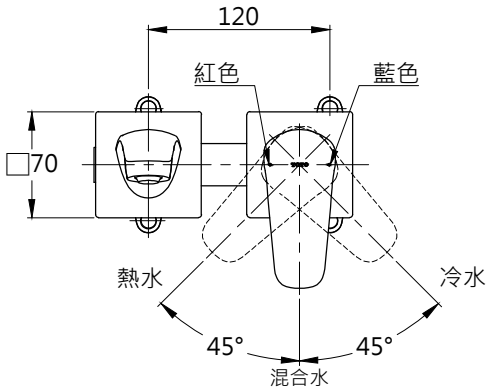

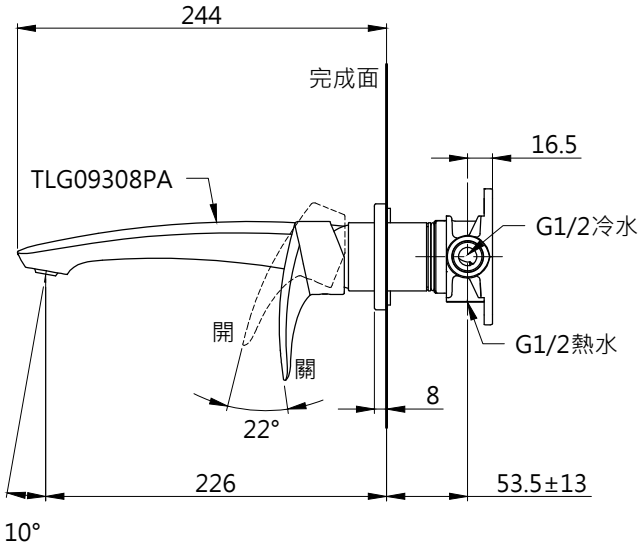

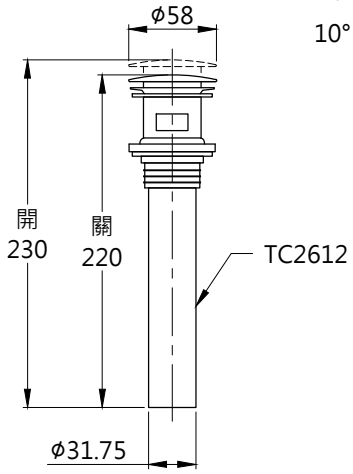

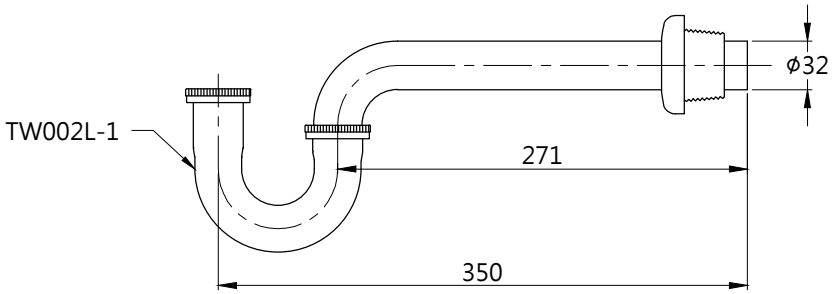

TOTO		圖面比例 1:1	產品名稱	產品構成	型號	名稱
		出圖比例 1:5	臉盆用埋壁式龍頭		TLG09308PA	臉盆用埋壁式龍頭
作成日期 第1版	修改日期 第3版	圖紙大小 A4			TC2612	按壓式排水弁
2019.08.19	2021.11.18	單位 mm	產品型號		TW002L-1	P管
製 圖	檢 圖	審 核	TLG09308PA			
蔡宛知	劉俊良	平 野				