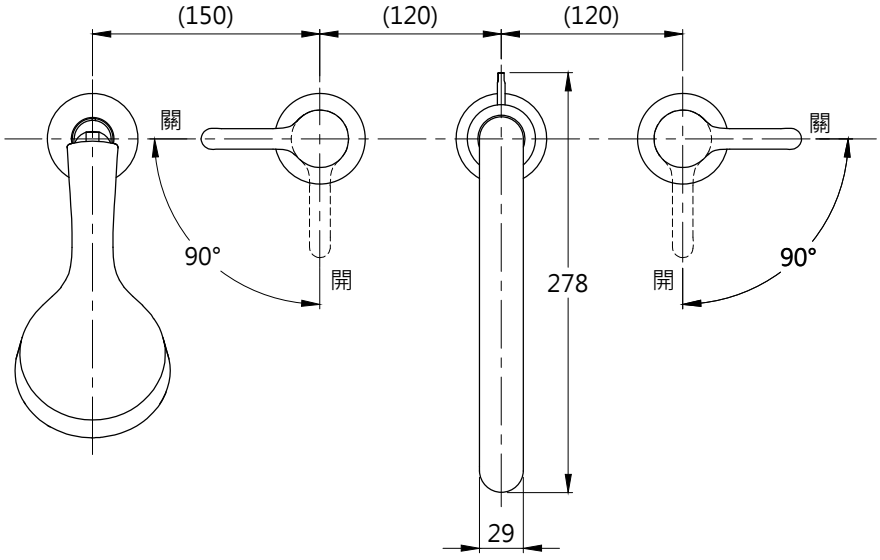

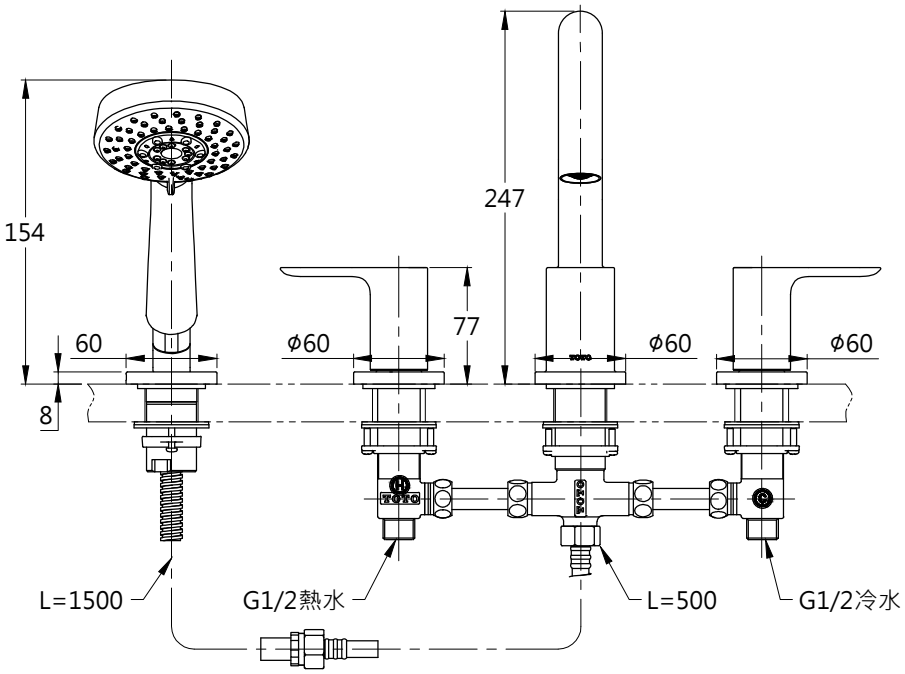

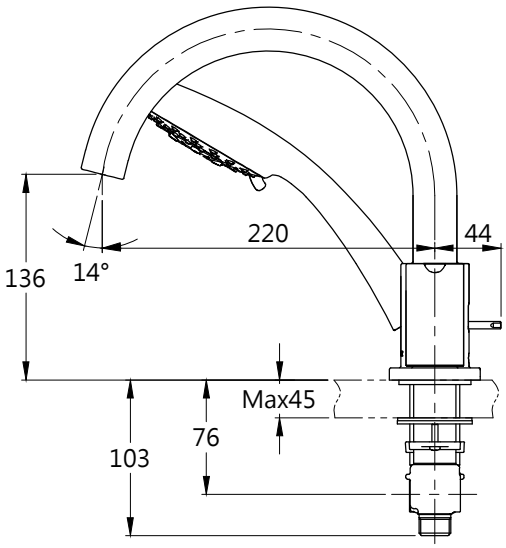

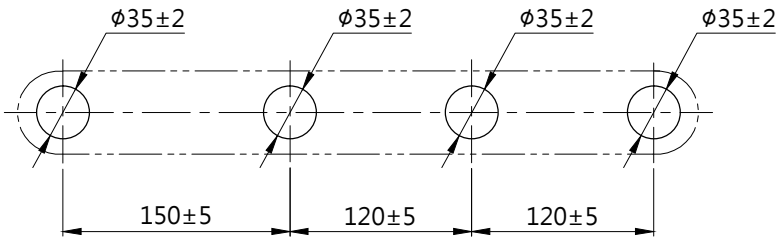

龍頭挖孔尺寸

注意事項：
1. 冷熱進水口須使用硬管。
   (熱水：白鐵管、冷水：PVC塑膠管)
2. 本體施工安裝預留空間:
   長550x寬100x高500

TOTO		圖面比例 1 : 1	產品名稱	產品構成	型號	名稱
		出圖比例 1 : 5	浴缸用四孔混合龍頭			
作成日期 第1版	修改日期 第4版	圖紙大小 A4				
2017.04.24	2021.11.17	單位 mm	產品型號			
製 圖	檢 圖	審 核	TBS01202PA			
虞美芳	劉俊良	平 野				