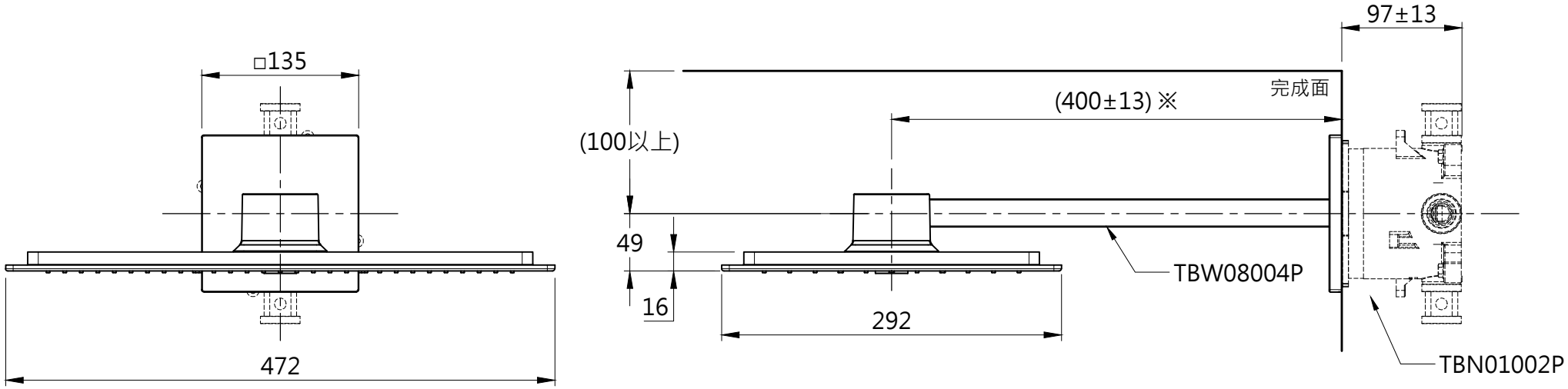

安裝注意事項：

1. 圖中「※」處尺寸需依照埋入式本體BOX部的尺寸進行調整。
2. 當搭配其他埋壁系列商品，請參考「示意圖」中的尺寸進行調整。
3. 商品配管尺寸皆為G1/2。
4. 圖面僅供參考請以實物為主，詳細施工方式請參考施工說明書。

TOTO		圖面比例 1 : 1	產品名稱	產品構成	型號	名稱
		出圖比例 1 : 5	470壁出式花灑		TBW08004P	470壁出式花灑
作成日期 第1版 2022.08.29	修改日期	圖紙大小 A4			TBN01002P	埋入式本體BOX部
		單位 mm	產品型號			
製 圖 李宜潔	檢 圖 李柏穎	審 核 平 野	TBW08004P-S			