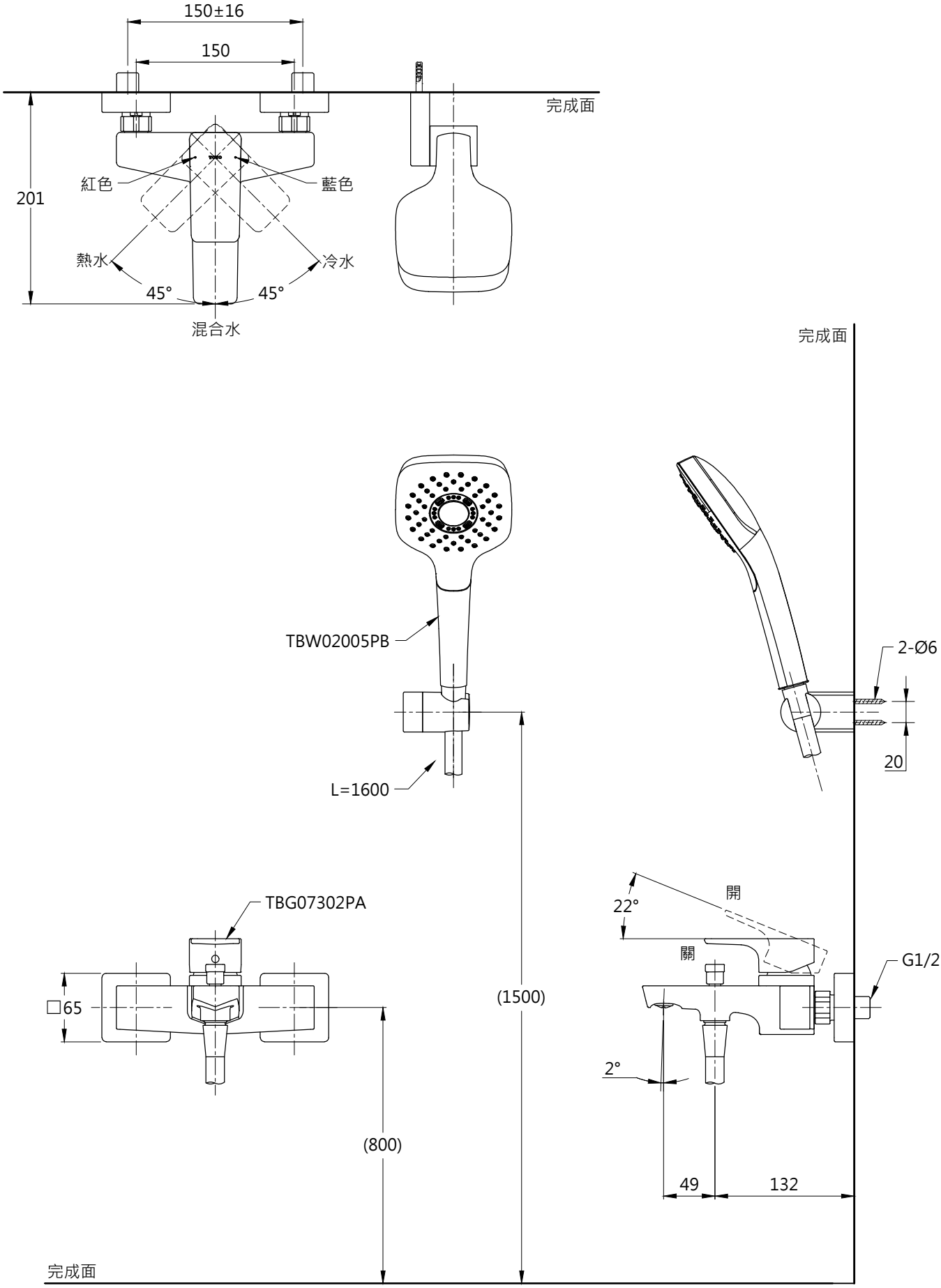

TOTO		圖面比例 1:1	產品名稱	產品構成	型號	名稱
		出圖比例 1:5	淋浴用單槍龍頭		TBG07302PA	淋浴用單槍龍頭
作成日期 第1版	修改日期 第4版	圖紙大小 A4			TBW02005PB	一段式蓮蓬頭
2019.08.28	2023.04.19	單位 mm	產品型號			
製 圖	檢 圖	審 核	TBG07302PA-S1			
劉欣宜	劉俊良	平 野				