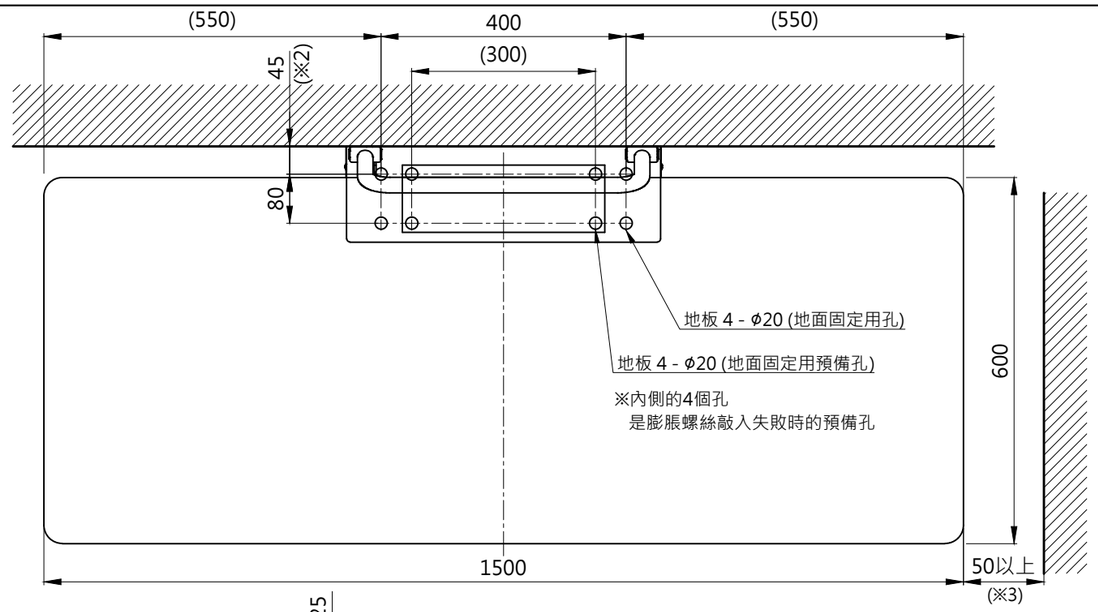

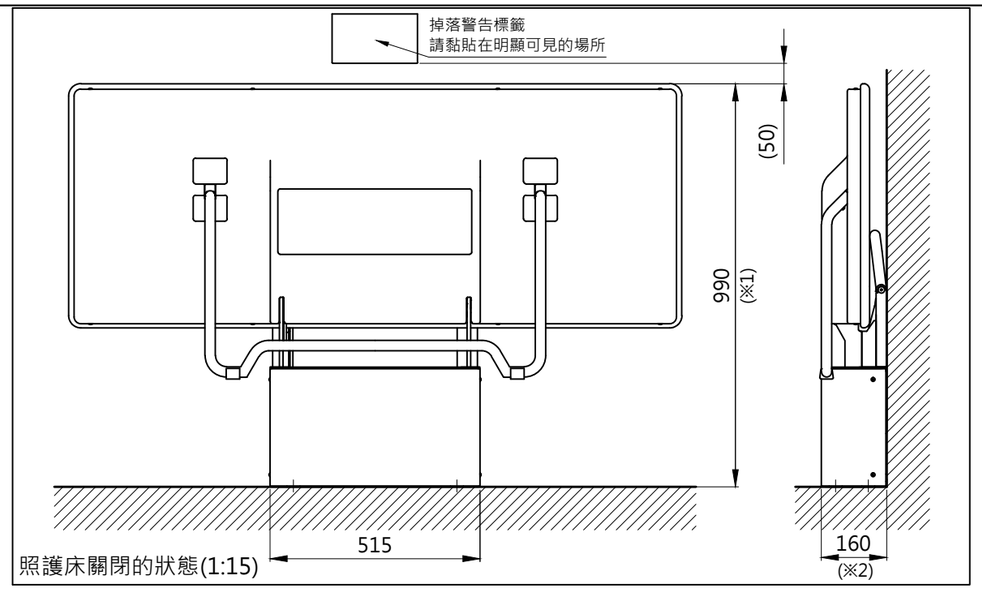

照護床關閉的狀態(1:15)

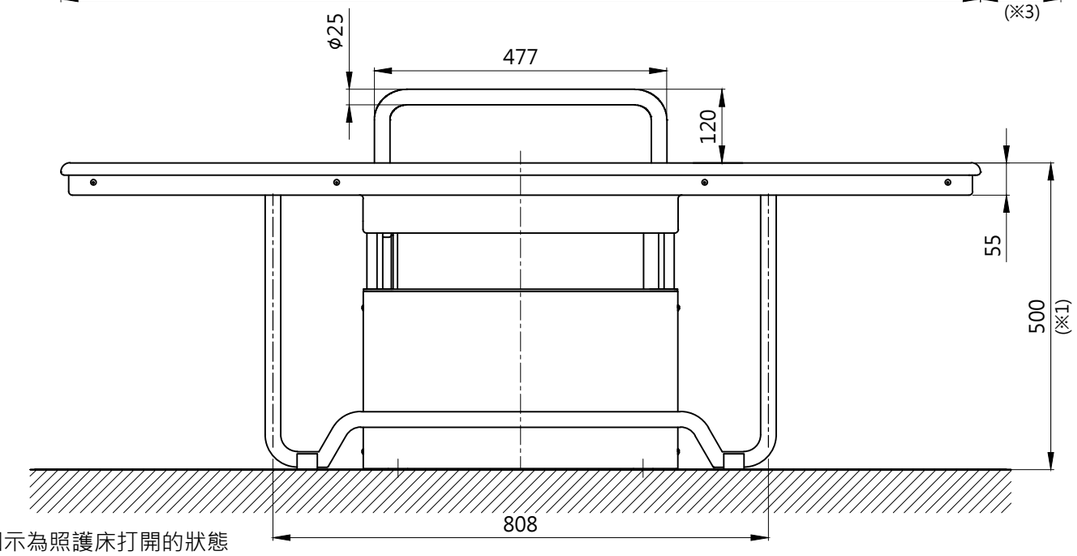

※本圖示為照護床打開的狀態

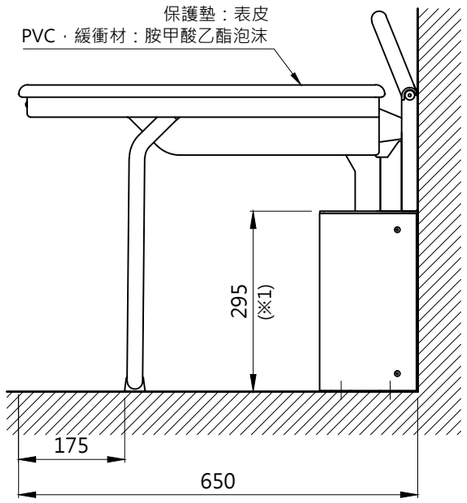

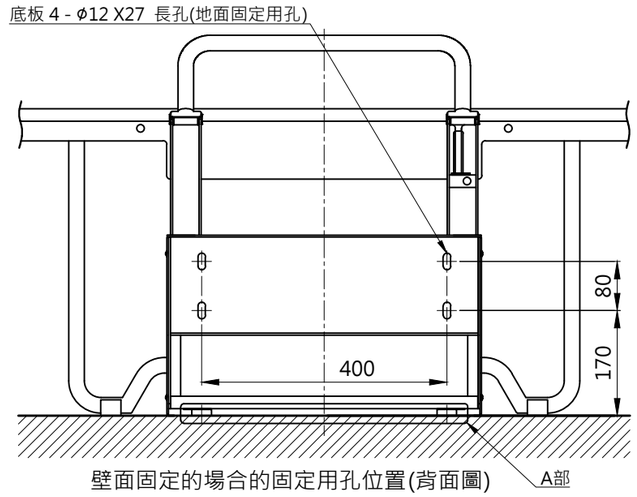

壁面固定的場合的固定用孔位置(背面圖)

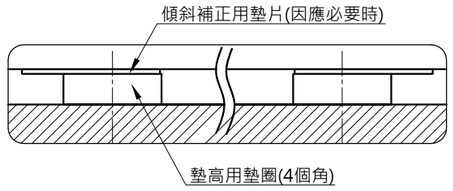

A部詳細圖(1 : 2)

	No.	名　稱	仕　樣	入 數	No.	名　稱	仕　樣	入 數
包裝內零件	①	使用說明書	A4	1	⑨	膨脹螺絲	螺絲．芯棒敲入式．不鏽鋼．全長120mm	4
	②	施工說明書	A2	1	⑩	鎖固螺帽	M10．不鏽鋼	4
	③	日常檢查確認表	A4	1	⑪	六角螺帽	M10．不鏽鋼	4
	④	使用方法標籤	W209 X H123	1	⑫	平墊圈	特大形 ．10 X 34．不鏽鋼	4
	⑤	掉落警告標籤	W209 X H123	1	⑬	傾斜補正用墊片	馬蹄形．t 1.5．不鏽鋼	4
	⑥	表示標籤	W150 X H150	1	⑭	墊高用墊圈	t10．不鏽鋼	4
	⑦	注意標籤	W474 X H160	1	⑮	M4螺栓	不鏽鋼．地板固定箱外罩固定用	4
	⑧	施工注意書	A4	1				

注記1. 照護床不能如嬰兒椅般在大人如廁時或洗手時放置嬰幼兒用。
請務必將商品包裝內的「掉落警告標籤」黏貼在使用者可容易看見的場所。
另外，考量可能設置在嬰幼兒同行使用的多功能廁所內，同個空間下， 請設置嬰兒椅。
2. 製品固定在地面的場合，
(1)膨脹螺絲請確保牢固的固定在地面上。混凝土壓縮強度，
2.1 x 10^3 N / cm^2　(210kgf / cm^2)以上
(2)膨脹螺絲請敲入混凝土層40mm以上。若完成壁面無法使用包裝內的膨脹螺絲敲入混凝土40mm以上時，請使用市售膨脹螺絲。
使用市售膨脹螺絲時，請選用M10(螺絲．芯棒敲入式．不鏽鋼製)，
可敲入混凝土層40mm以上長度的膨脹螺絲
(3)地面下有防水層時，請避免膨脹螺絲破壞到防水層。
3.如果難以將產品固定在地板上，則需要單獨的牆壁固定套件。
4.圖中尺寸※1表示由地面的高度
5.圖中尺寸※2表示凸出壁面的距離(面對壁面縫隙=0配置)
6.圖中尺寸※3照護床短邊與牆壁(含門)的間隙在50mm以上。可能因為手指夾在縫隙之間，造成受傷。
7.使用體重100kg以下。
8.請勿將商品設置在會被潑到大量的水或會遭到風雨侵襲的場所。
9.為了安全使用，管理者請進行日常檢查。不建議設置在公園等無法進行管理的場所。

TOTO

作成日期 第1版 2023.02.10	修改日期 第2版 2025.01.10	圖面比例 1 : 1	出圖比例 1 : 10
		圖紙大小 A3	單位 mm
製　圖 吳淑麗	檢　圖 李柏穎	審　核 凌珮瑜	

產品名稱
照護床(附扶手)

產品型號
EWC520ARN

產品構成	型號	名稱