色　番	顏　色	備　註
#DB9	深藍色	
#NW1	白色	
#SC1	象牙色	
#SY	米色	

構　成　明　細

品　番	內容物	品　名	數 量	備 註
T112CL10-SP	T112CL10	馬桶用扶手	1	RC/SRC 結構用
	T110D3R	膨脹螺絲 (M6 x 85)	3	
T112CL10-SP1	T112CL10	馬桶用扶手	1	輕鋼架 結構用
	T110D45	自攻螺絲 (φ5 x 45)	3	
T112CL10-SP2	T112CL10	馬桶用扶手	1	輕鋼架 結構用
	T110D46	機械螺絲 (M6 x 50)	3	

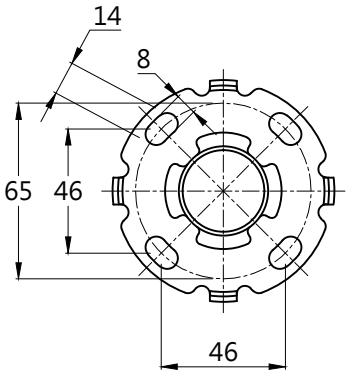

安裝底座放大圖(5:1)

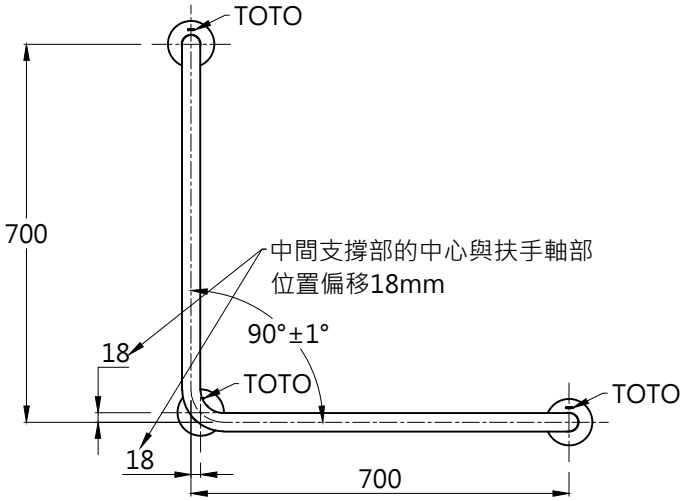

設置於左側牆壁的狀態

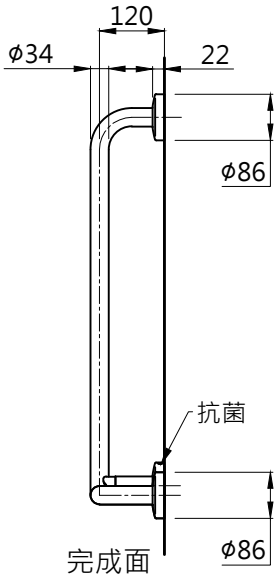

完成面

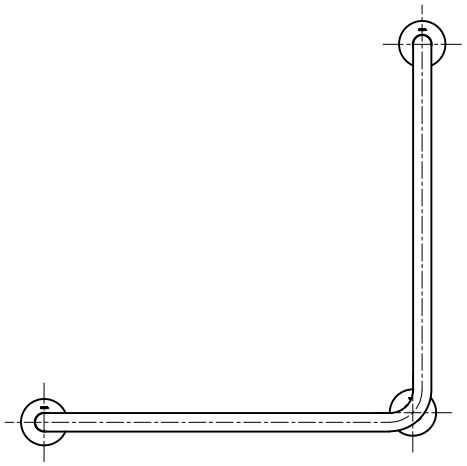

設置於右側牆壁的狀態

TOTO		圖面比例 1 : 1	產品名稱 馬桶用 L 型扶手
		出圖比例 1 : 14	
作成日期 第1版 2015.03.19	修改日期 第6版 2025.01.09	圖紙大小 A4	
		單位 mm	產品型號 T112CL10
製 圖 吳淑麗	檢 圖 李柏穎	審 核 凌珮瑜	

產品構成

型號	名稱
T112CL10	馬桶用 L 型扶手
①T110D3R	-SP　用膨脹螺絲
②T110D45	-SP1　用自功螺絲
③T110D46	-SP2　用機械螺絲

安裝扶手時，請務必使用本公司所指定的固定金具並正確施工。左右側共通。
材質：不鏽鋼表面覆蓋軟質PVC樹脂。