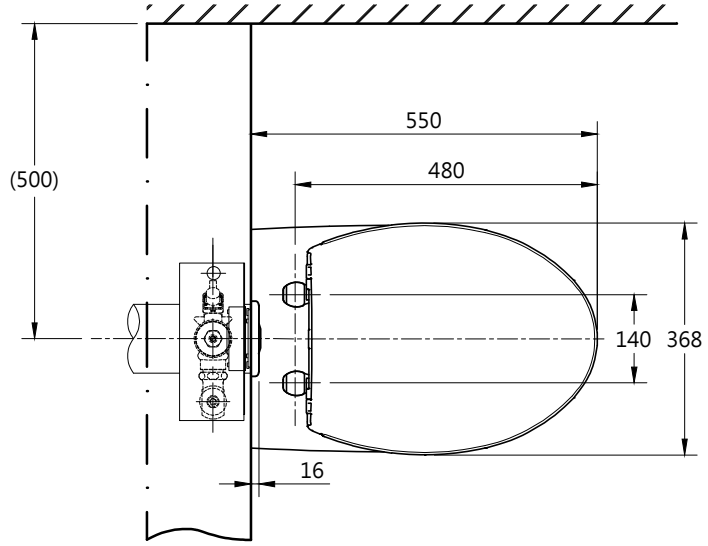

1.最低壓力0.07Mpa(動壓)，最高壓0.75Mpa (靜壓)。
2.確認供應水是否乾淨(不含沙土、污泥等)。
3.使用環境溫度要高於0°C，若不高於0°C，沖洗閥會出現變形及凍裂等現象。
4.請自備排水管、給水管及彎管。
5.附屬給水管為銅管，為防止與其他金屬接觸發生腐蝕現象，與銅管以外連接時，請務必使用連接頭。給水管徑25A以上。
6.假牆內給水管請務必固定確實。
7.給水管露出完成面必須預留35~40mm。
8.請先將橡膠墊片確實安裝於馬桶。
9.給水管安裝時請務必塞進橡膠墊片內。
10.若未妥善安裝可能會造成漏水等現象。
11.實際施工尺寸請依照現場環境進行調整，並且請遵照施工說明書進行施工。

( )為建議安裝尺寸。圖面與實品的形狀可能有部分差異。台灣東陶保留其產品規格和尺寸更改的權利，屆時，恕不另行通知。

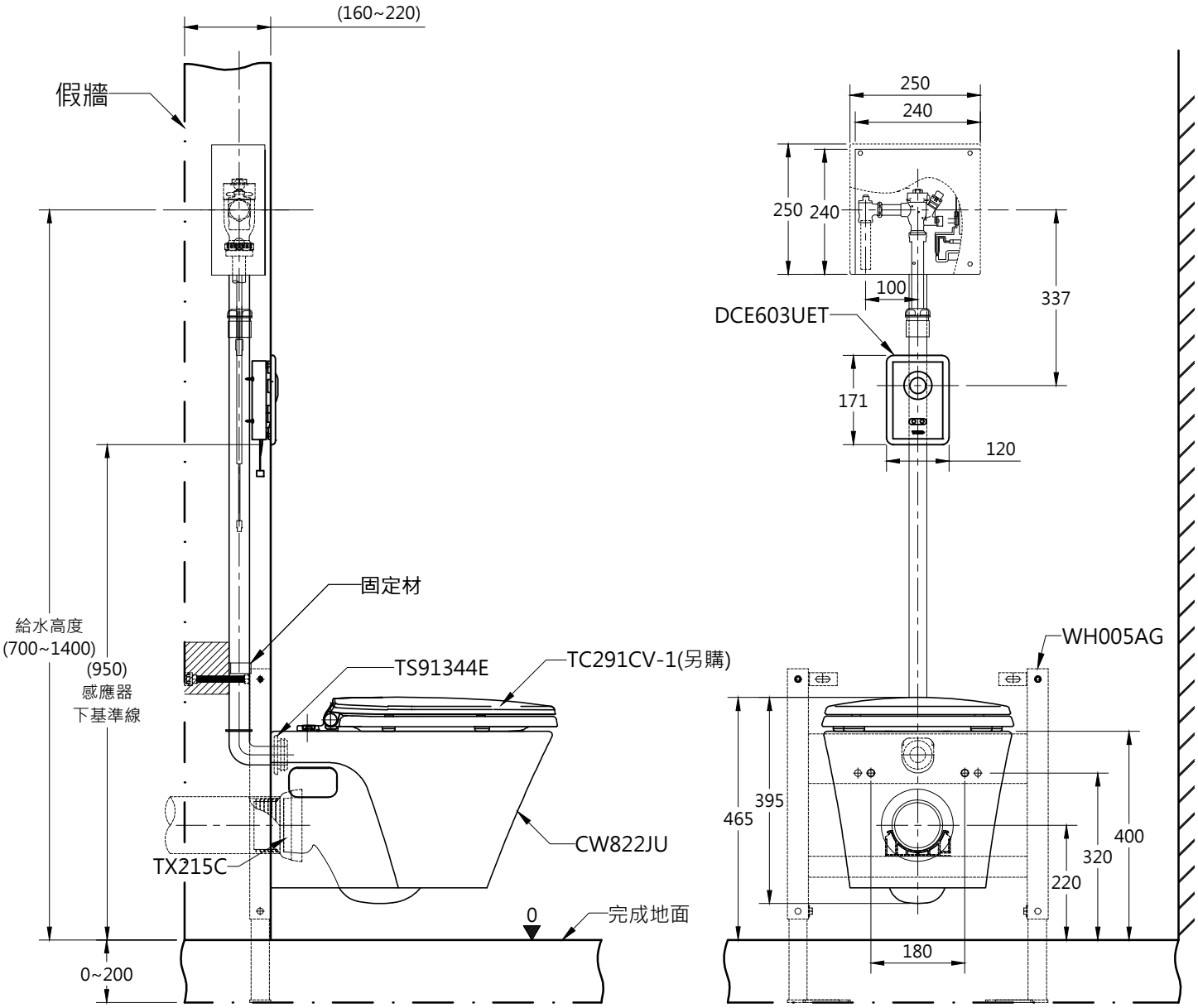

TOTO	圖面比例 1:1	產品名稱	產品構成	型號	名稱
	出圖比例 1:10	壁掛式馬桶/埋入式沖水閥		CW822JU	壁掛式馬桶
作成日期 第1版 2014.04.07	修改日期 第4版 2024.03.11	圖紙大小 A4		TS91344E	橡膠墊片
		單位 mm		TX215C	排水套管
製圖 曾彥桓	檢圖 李柏穎	審核 松下	產品型號 CW822JU-FV	WH005AG	安裝支架