※規格：AC110V-832W 60Hz
- 最低必要水壓0.05MPa(流動時)
  0.05MPa以下的水壓時，馬桶洗淨能力會變弱。
- 最高水壓0.75MPa(靜止時)
- 左邊給水專用品。若給、排水位置不正確，可能會妨礙止水栓的使用。
- 75、100PVC管(VU、VP75、100)共用，與PVC的排汙套管接合：須高於地面10mm。
- 窗框等物會妨礙便座蓋使用，便蓋可能因碰觸導致無法全開。
- 請勿在產品背面設電源插座，可能無法拔下插頭。
  電源插座須設置在不會撥到水或小便之處。
- 請注意 ※壁面給水與地面給水的位置不同※；其餘的馬桶安裝方式都相同。
  (地面給水的場合，請參考右上圖面)
- 高壓軟管折彎半徑不得低於50mm，否則將使高壓軟管受損。

※1便蓋全開，清潔升降功能時。

※施工前注意事項
下列情況下，可能影響遙控器的接收性能改變，即使操作遙控器，
本體也不會動作。
●室內的大小、器具的配置等條件不適合時
●天花板或牆壁的顏色偏黑的情況下，以及形狀、
材質的條件不適合時
●本體的後方牆壁有架子或櫃子時
●冷陰極螢光燈時
>>>請改變遙控器的位置操作。
※為防止軟管折彎，止水栓適當安裝角度為水平安裝。

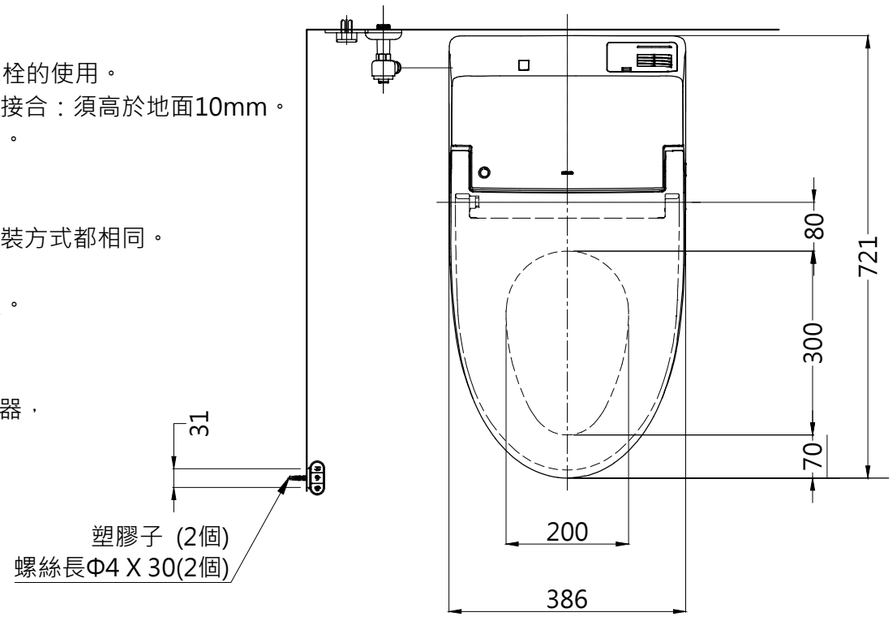

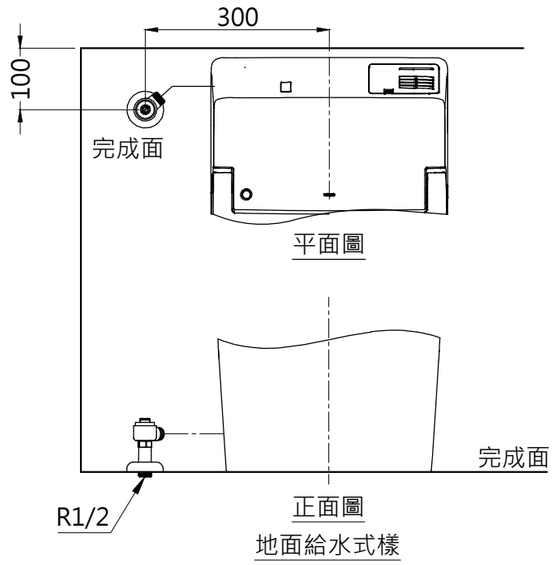

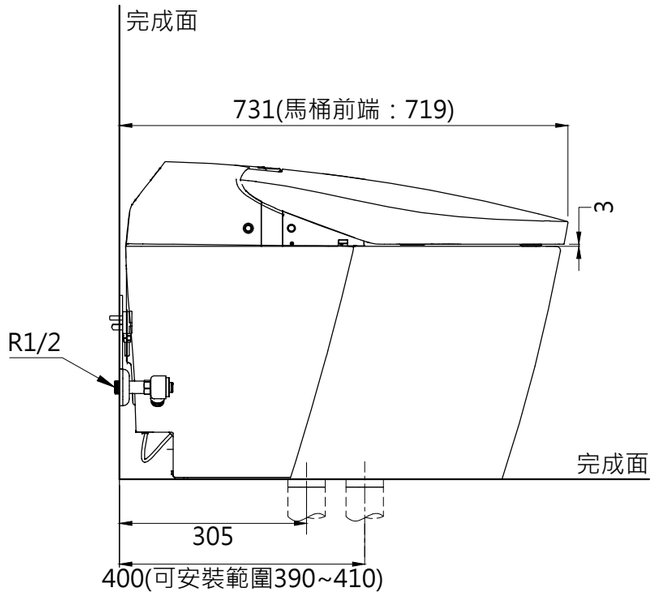

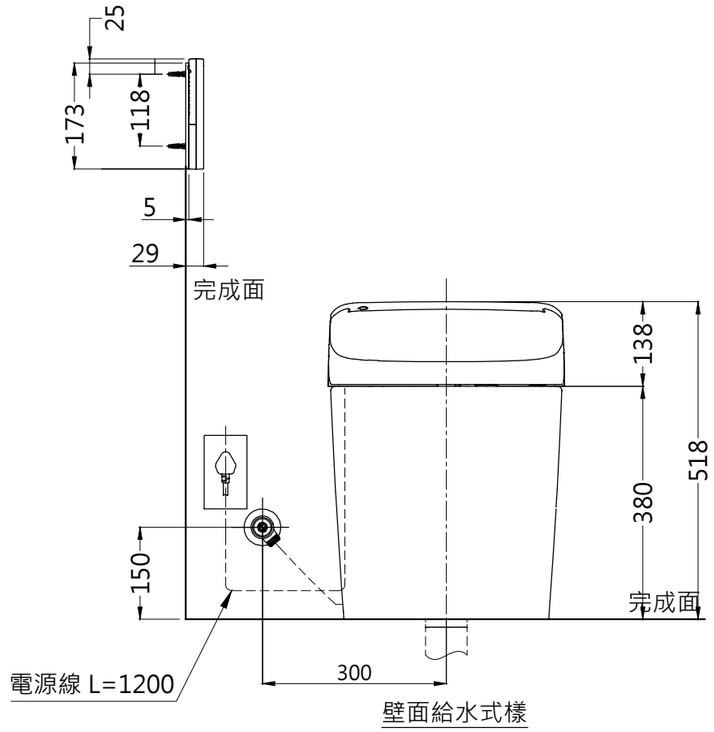

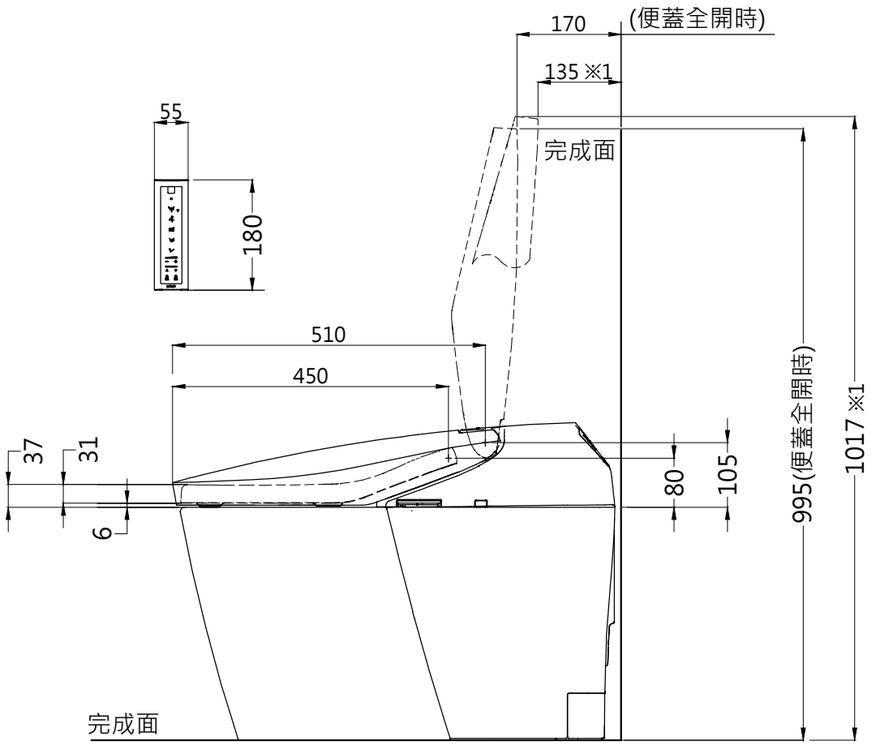

TOTO		圖面比例 1:1	產品名稱 一體形全自動馬桶 (地排式樣)	產品構成	型號	名稱
		出圖比例 1:10			CW858G	陶器部
作成日期 第1版 2021.04.26	修改日期 第2版 2025.03.06	圖紙大小 A3			TCF75110ATW	機能部
		單位 mm	產品型號 CES75110ATW		T436WG100	油泥
製圖 謝宜芳	檢圖 李柏穎	審核 凌珮瑜				

※( )為建議安裝尺寸，圖面與實品的形狀可能有部分差異。
台灣東陶保留其產品規格和尺寸更改的權利，屆時，恕不另行通知。