型　　號	顏　色
L4716TW#MBL	霧黑色
L4716TW#MBE	裸杏色
L4716TW#XW	白色

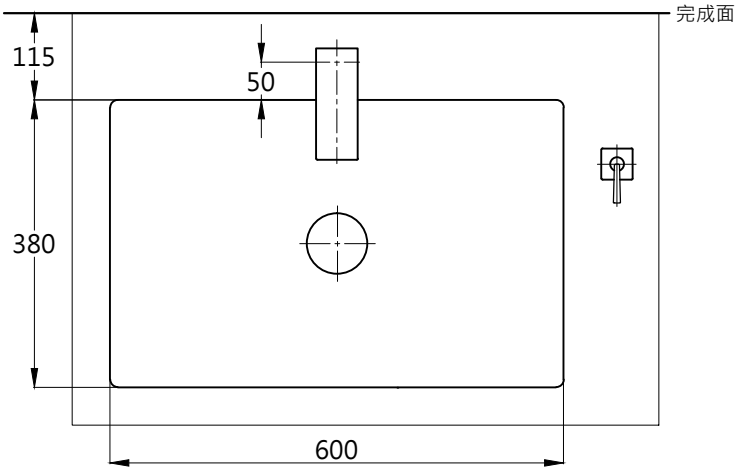

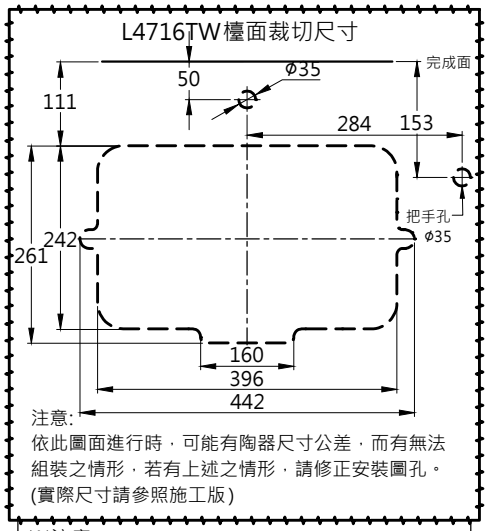

※注意:
安裝時，請注意把手軟管和給水軟管長度
避免造成龍頭本體與把手之間挖孔距離不夠長。

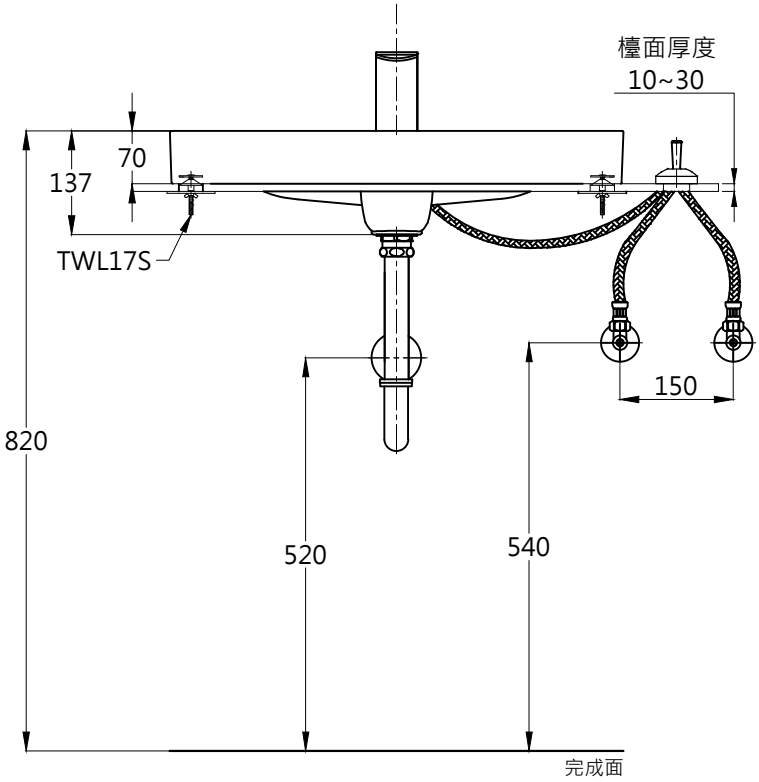

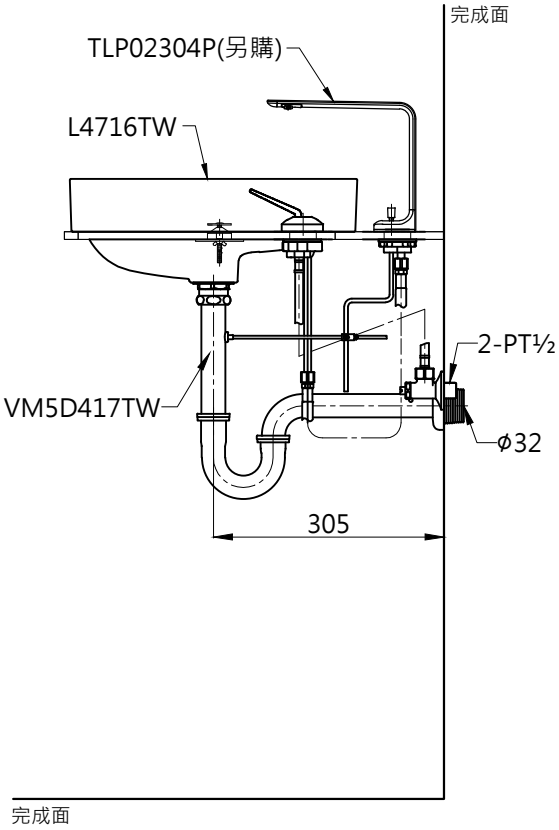

(　)為建議安裝尺寸。圖面與實品的形狀可能有部分差異。
台灣東陶保留其產品規格和尺寸更改的權利，屆時，恕不另行通知。

容量: 5.5 L

TOTO	圖面比例 1 : 1	產品名稱 檯面上臉盆
	出圖比例 1 : 10	
作成日期 第1版 2024.05.29 / 修改日期 第2版 2024.10.29	圖紙大小 A4	
	單位 mm	產品型號 L4716TW
製 圖 徐詩涵 / 檢 圖 李柏穎	審 核 凌珮瑜	

產品構成

型號	名稱
L4716TW	檯面上臉盆
VM5D417TW	排水金具
TWL17S	臉盆用固定金具