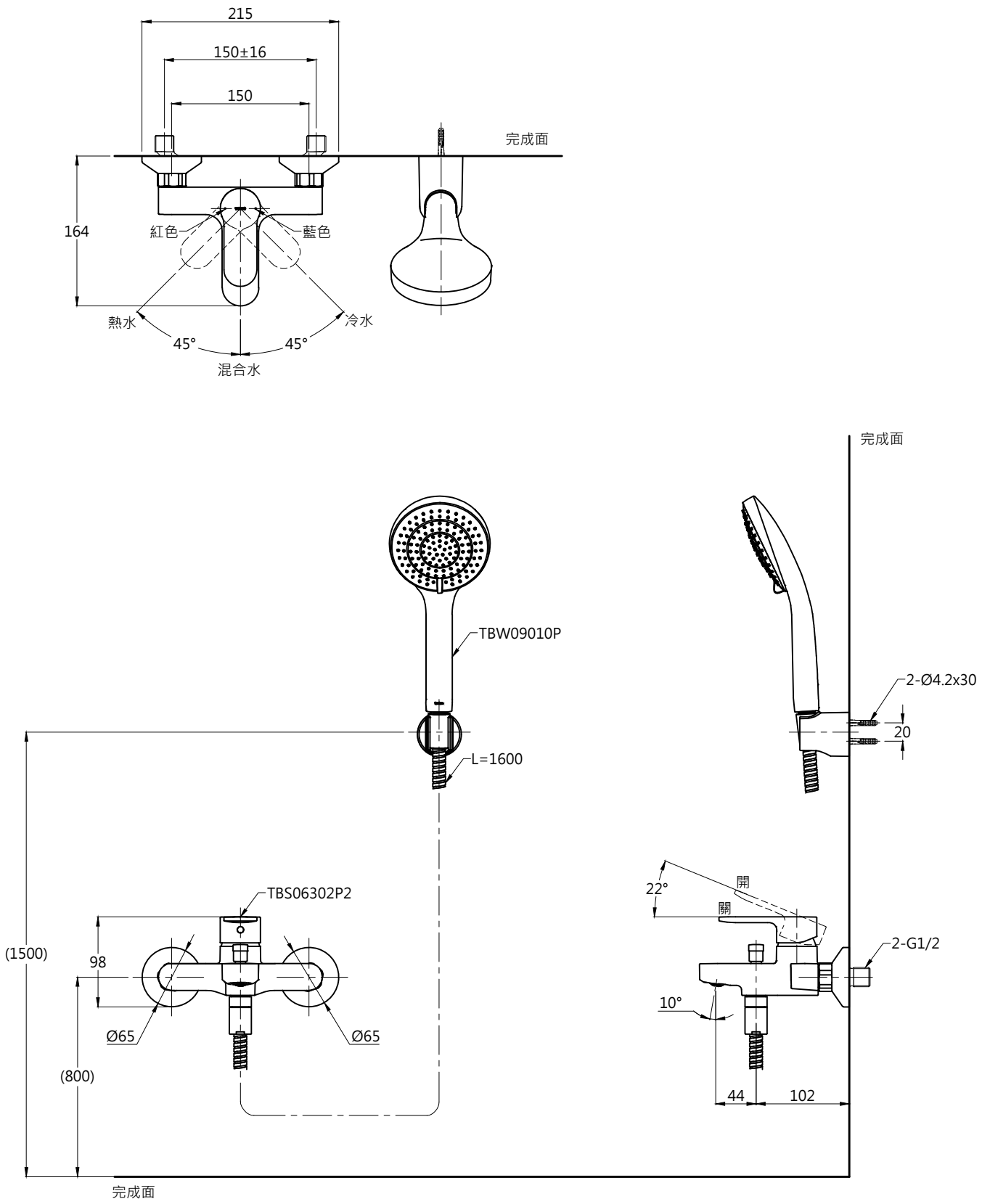

※注意：

(　　)內為參考尺寸。圖面與實品的形狀可能有部分差異，詳細施工方式請參考施工說明書。

台灣東陶保留其產品規格和尺寸更改的權利，屆時，恕不另行通知。

TOTO		圖面比例 1 : 1	產品名稱	產品構成	型號	名稱
		出圖比例 1 : 6	淋浴用單槍龍頭		TBS06302P2	淋浴用單槍龍頭
作成日期 第1版 2025.10.08	修改日期	圖紙大小 A4			TBW09010P	三段式蓮蓬頭
		單位 mm	產品型號			
製 圖 吳淑麗	檢 圖 李柏穎	審 核	TBS06302P2-S1			