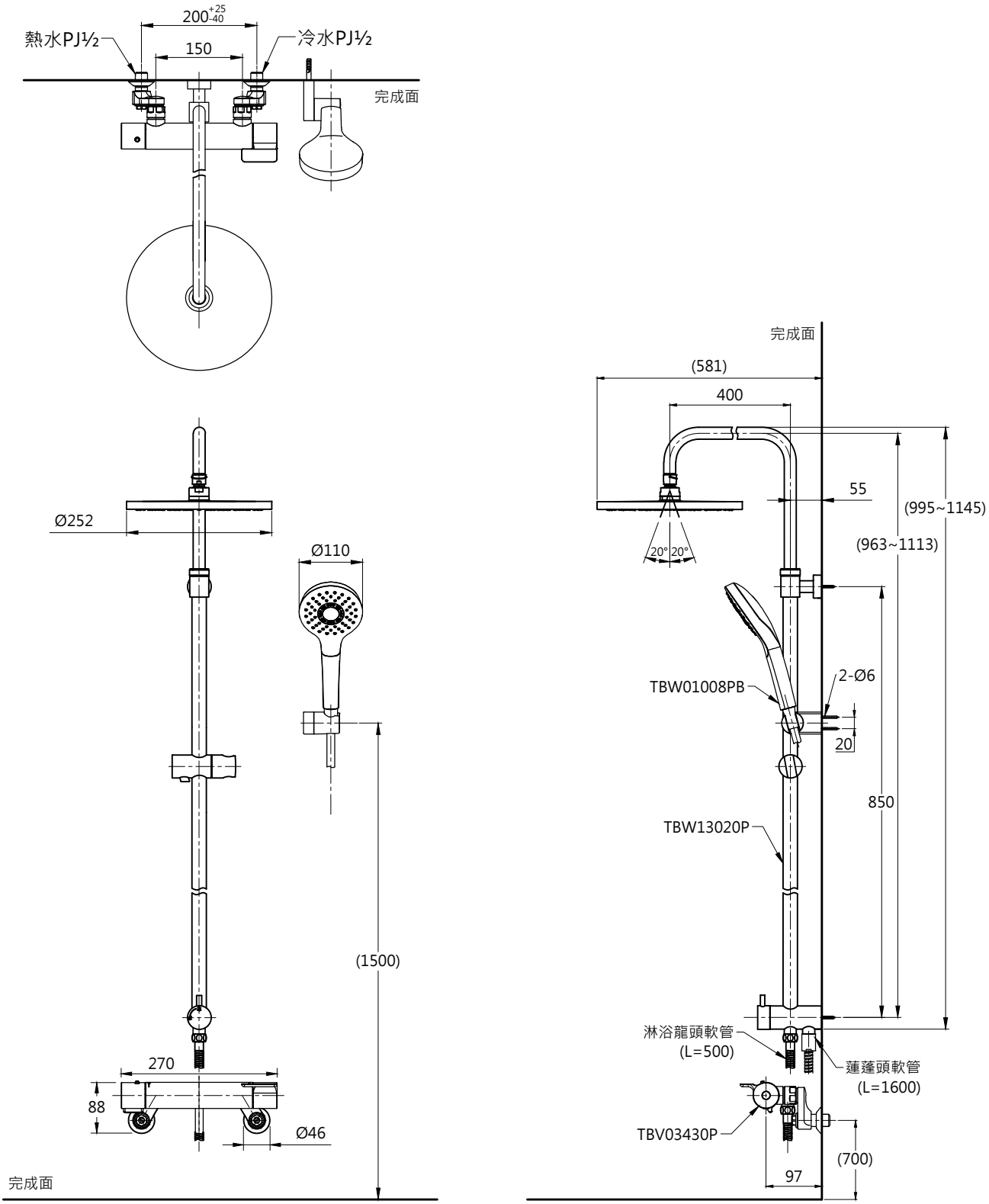

※注意：

1. 花灑頭高度，建議以最高使用者身高加200mm。
2. (　　)內為參考尺寸，請依使用者身高與施工環境作調整。
   圖面與實品的形狀可能有部分差異，詳細施工方式請參考施工說明書。
3. 台灣東陶保留其產品規格和尺寸更改的權利，屆時，恕不另行通知。

TOTO		圖面比例 1 : 1	產品名稱	產品構成	型號	名稱
		出圖比例 1 : 10	控溫淋浴柱		TBW13020P	淋浴柱轉換桿
作成日期 第1版 2025.09.08	修改日期	圖紙大小 A4			TBV03430P	淋浴用控溫龍頭
		單位 mm	產品型號		TBW01008PB	一段式蓮蓬頭
製 圖 李宜潔	檢 圖 李柏穎	審 核 黑 蕨	TWM03A-S1			