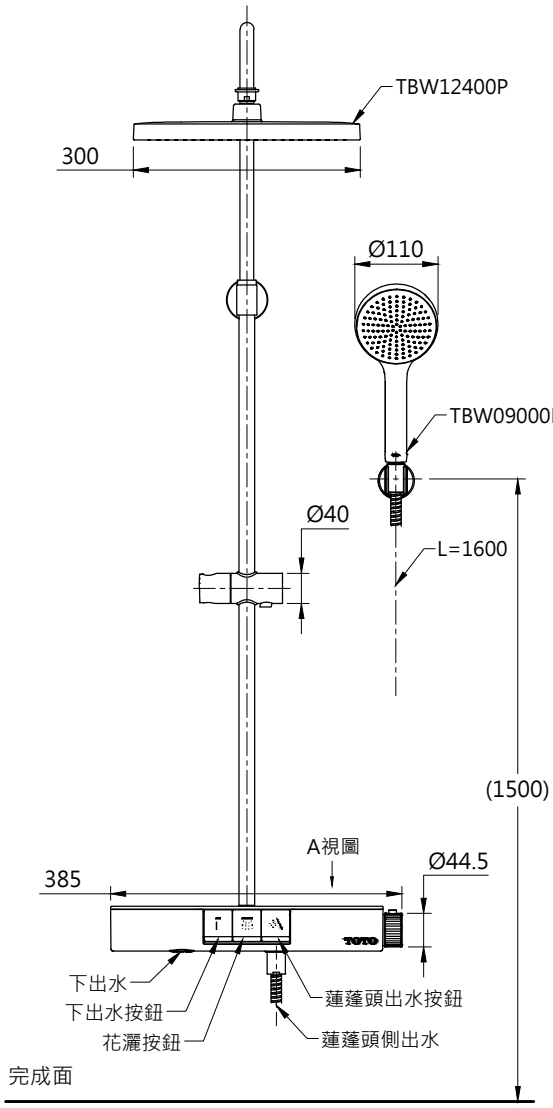


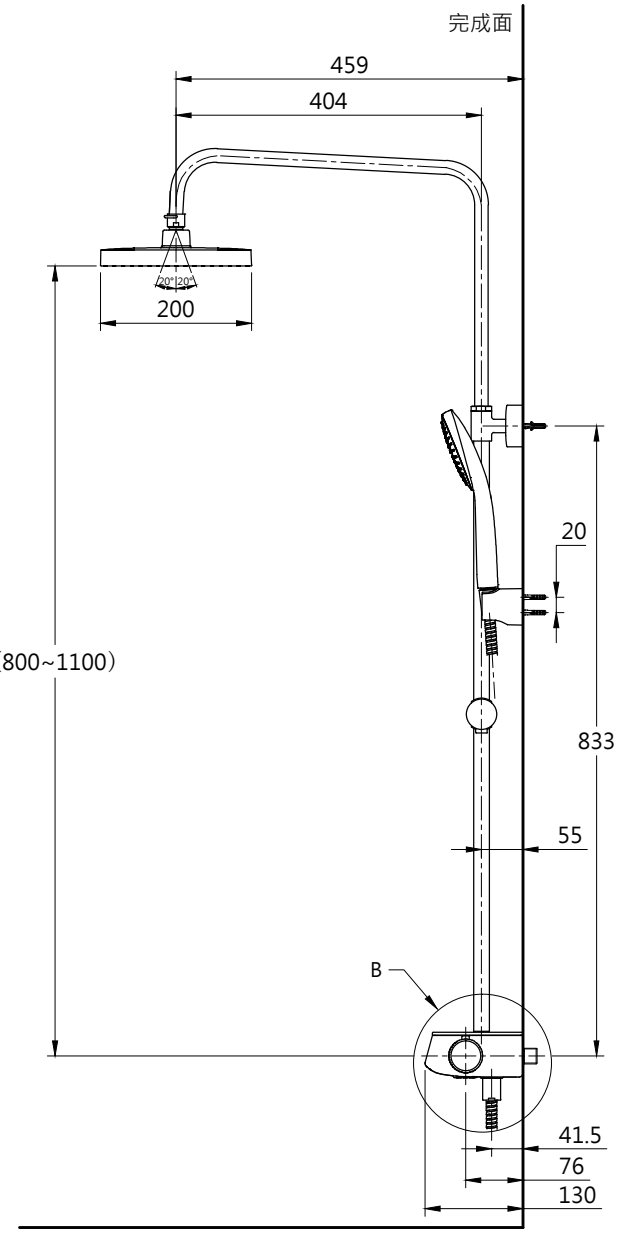


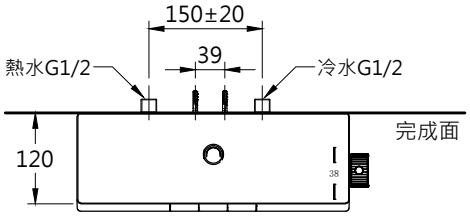


A視圖

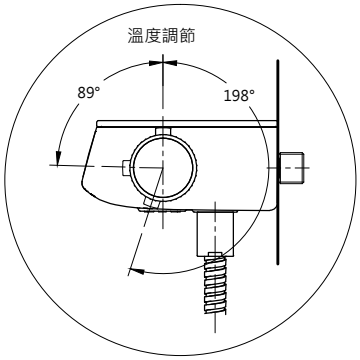


局部視圖B
( 圖面比例 2:1 )

※注意：
1. 花灑頭高度，建議以最高使用者身高加200mm。
2. (　)內為參考尺寸，請依使用者身高與施工環境作調整。
圖面與實品的形狀可能有部分差異，詳細施工方式請參考施工說明書。
3. 台灣東陶保留其產品規格和尺寸更改的權利，屆時，恕不另行通知。

| | | | | | | |
|---|---|---|---|---|---|---|
| TOTO | | 圖面比例 1 : 1 | 產品名稱 | 產品構成 | 型號 | 名稱 |
| | | 出圖比例 1 : 10 | 平台式控溫淋浴柱 | | TBW12400P | 平台式控溫淋浴柱 |
| 作成日期 第1版 2025.09.02 | 修改日期 | 圖紙大小 A4 | | | TBW09000P | 一段式蓮蓬頭 |
| | | 單位 mm | 產品型號 TBW12400P-S | | | |
| 製 圖 李宜潔 | 檢 圖 李柏穎 | 審 核 黑 蕨 | | | | |