色　　番	顏　　色	備　　註
#DB9	深藍色	
#NW1	白色	
#SC1	象牙色	
#SY	米色	

構　成　明　細

品　　番	內容物	品　　名	數 量	備 註
T112C6-SP	T112C6	馬桶用扶手	1	RC/SRC 結構用
	T110D3R	膨脹螺絲 (M6 x 85)	2	
T112C6-SP1	T112C6	馬桶用扶手	1	輕鋼架 結構用
	T110D45	自攻螺絲 (φ5 x 45)	2	
T112C6-SP2	T112C6	馬桶用扶手	1	輕鋼架 結構用
	T110D46	機械螺絲 (M6 x 50)	2	
T112C6-SP3	T112C6	馬桶用扶手	1	隔間板 結構用
	T110D22R	對鎖螺絲	2	

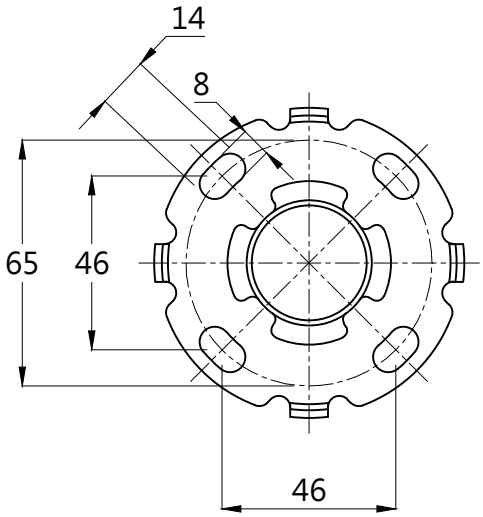

安裝底座放大圖(5:1)

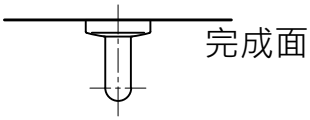

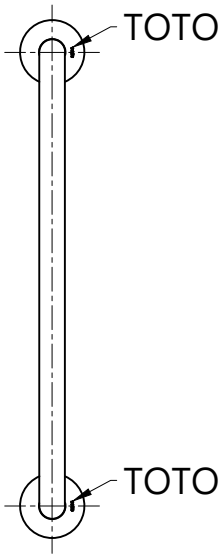

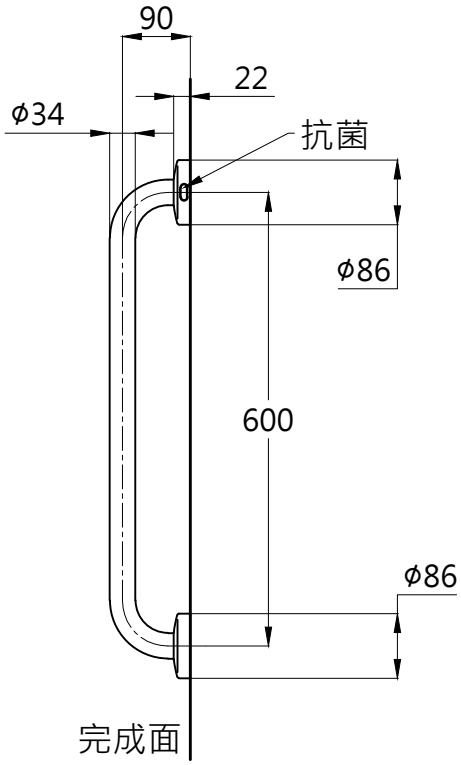

安裝扶手時，請務必使用本公司所指定的固定金具並正確施工。
材質：不銹鋼表面覆蓋軟質 PVC樹脂

TOTO		圖面比例 1 : 1	產品名稱	產品構成	型號	名稱
		出圖比例 1 : 10	I 型扶手(600mm)		T112C6	I 型扶手
作成日期 第1版 2015.08.07	修改日期 第4版 2025.04.16	圖紙大小 A4			①T110D3R	-SP 用膨脹螺絲
		單位 mm	產品型號		②T110D45	-SP1 用自攻螺絲
製 圖 曾彥桓	檢 圖 李柏穎	審 核 凌珮瑜	T112C6		③T110D46	-SP2 用機械螺絲
					④T110D22R	-SP3 用對鎖螺絲