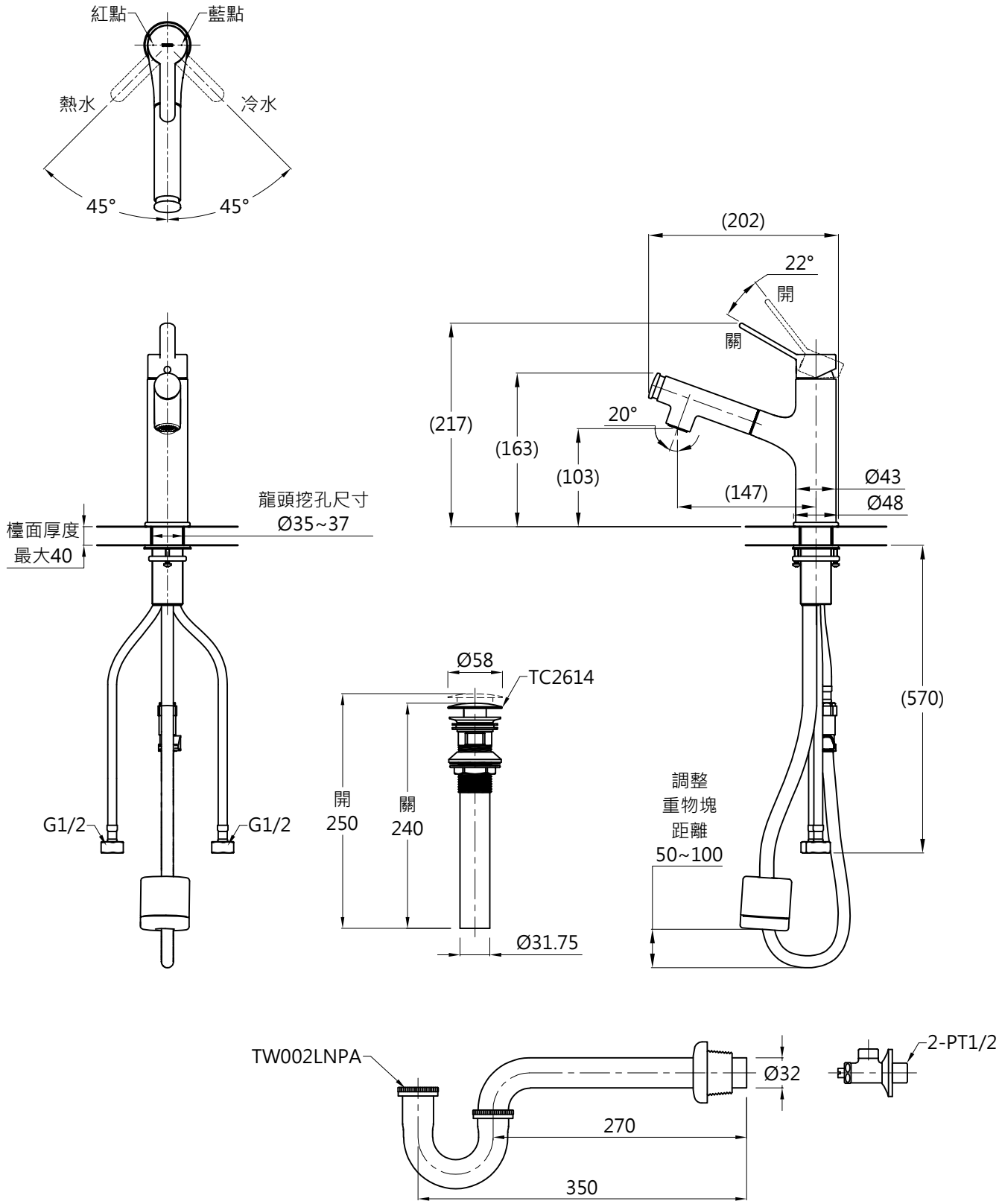

※注意：

建議搭配儲熱式電熱水器等電熱水器使用。(　)內為參考尺寸。圖面與實品的形狀可能有部分差異，詳細施工方式請參考施工說明書。

台灣東陶保留其產品規格和尺寸更改的權利，屆時，恕不另行通知。

TOTO		圖面比例 1 : 1	產品名稱	產品構成	型號	名稱
		出圖比例 1 : 6	臉盆用單槍龍頭		TLS093B0P	臉盆用單槍龍頭
作成日期 第1版	修改日期	圖紙大小 A4			TC2614	按壓式排水弁
2025.12.09		單位 mm	產品型號		TW002LNPA	P彎管 (含TC2604NP止水栓)
製 圖	檢 圖	審 核	TLS093B0P			
吳淑麗	李柏穎	凌珮瑜				