型號	顏色名稱	型號	顏色名稱
TBV11150P	經典銀	TBV11150P#BBR	髮絲紋古銅
TBV11150P#MBL	霧黑	TBV11150P#PGP	亮面墨灰
TBV11150P#PN	亮面鎳銀	TBV11150P#BGP	髮絲紋墨灰
TBV11150P#BN	髮絲紋鎳銀	TBV11150P#PRG	亮面玫瑰金
TBV11150P#PFG	亮面古典金	TBV11150P#BRG	髮絲紋玫瑰金
TBV11150P#BFG	髮絲紋古典金	TBV11150P#PTN	亮面鈦灰
TBV11150P#PBR	亮面古銅	TBV11150P#BTN	髮絲紋鈦灰

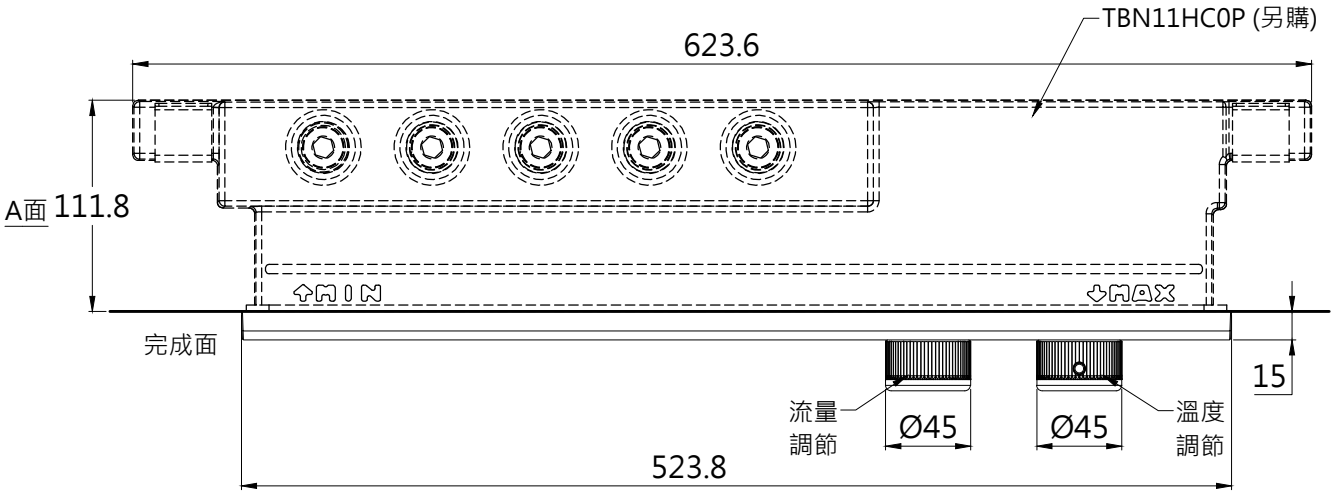

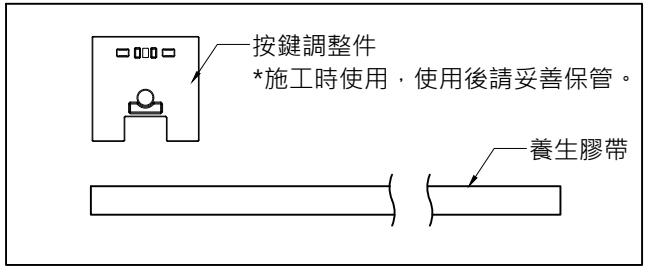

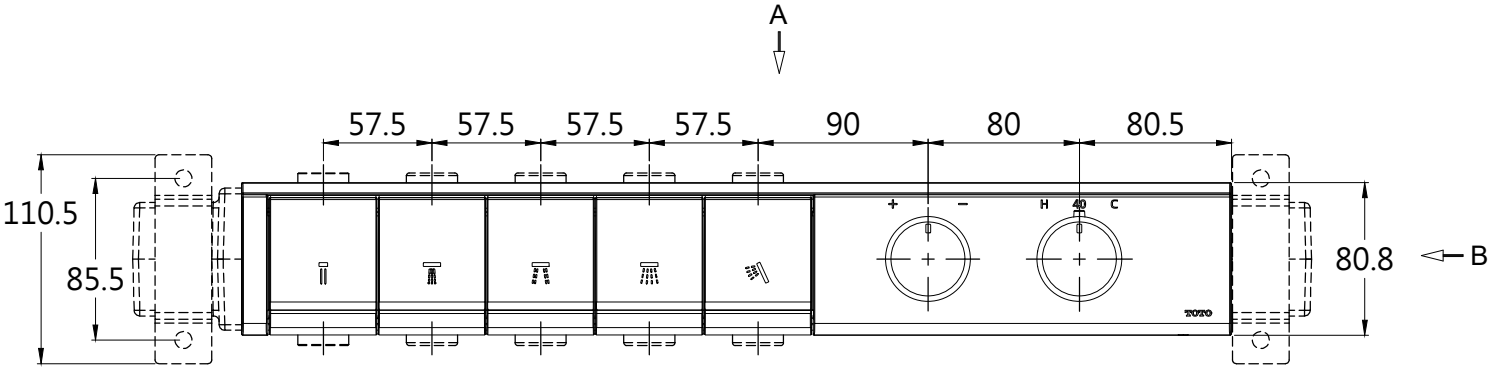

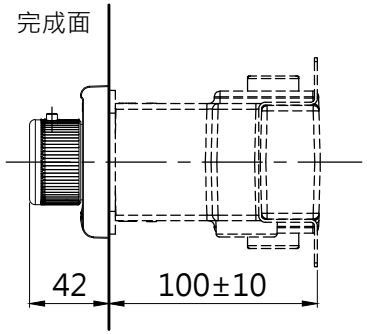

B面

※注意：

1. (　)內為參考尺寸。圖面與實品的形狀可能有部分差異。
2. 上出水口處出廠時先用塞蓋堵住，若與連接裝置連接時請取下塞蓋，堵住下出水口。
3. 面板和閥芯為分開販賣，台灣東陶保留其產品規格和尺寸更改的權利，屆時，恕不另行通知。

TOTO		圖面比例 1 : 1	產品名稱	產品構成	型號	名稱
		出圖比例 1 : 4	埋壁五段出水控溫面板			
作成日期 第1版 2026.04.02	修改日期	圖紙大小 A4				
		單位 mm	產品型號 TBV11150P (完整型號詳見右上表)			
製 圖 李宜潔	檢 圖 李柏穎	審 核 凌珮瑜				