型號	顏色名稱
TBW14WC0P-S	經典銀
TBW14WC0P-S#MBL	霧黑
TBW14WC0P-S#PN	亮面鎳銀
TBW14WC0P-S#BN	髮絲紋鎳銀
TBW14WC0P-S#PFG	亮面古典金
TBW14WC0P-S#BFG	髮絲紋古典金
TBW14WC0P-S#PBR	亮面古銅
TBW14WC0P-S#BBR	髮絲紋古銅
TBW14WC0P-S#PGP	亮面墨灰
TBW14WC0P-S#BGP	髮絲紋墨灰
TBW14WC0P-S#PRG	亮面玫瑰金
TBW14WC0P-S#BRG	髮絲紋玫瑰金
TBW14WC0P-S#PTN	亮面鈦灰
TBW14WC0P-S#BTN	髮絲紋鈦灰

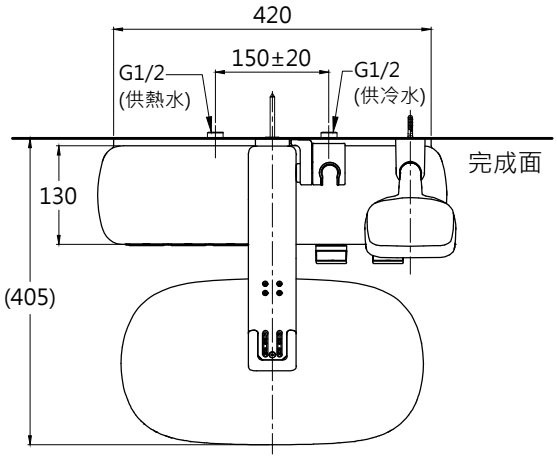

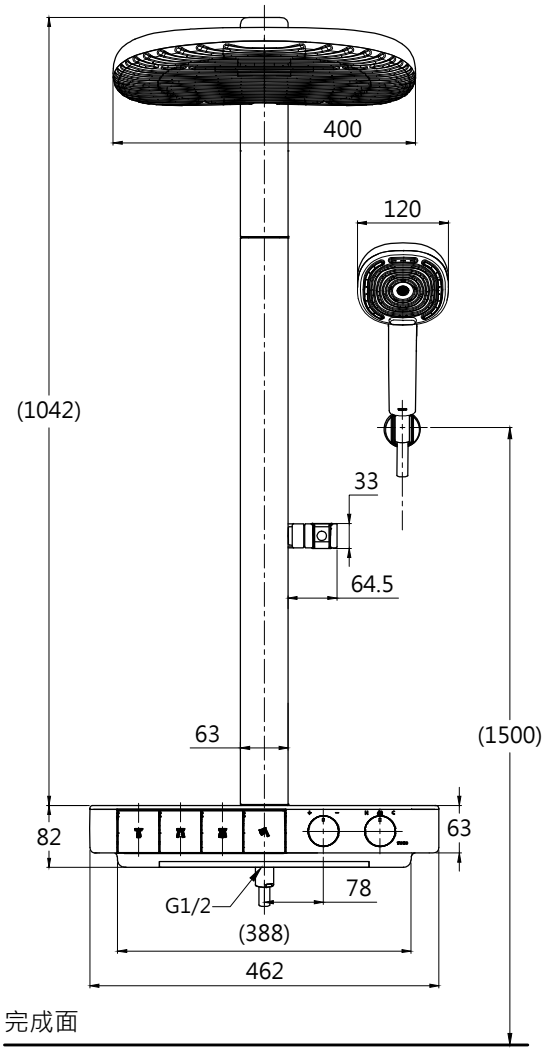

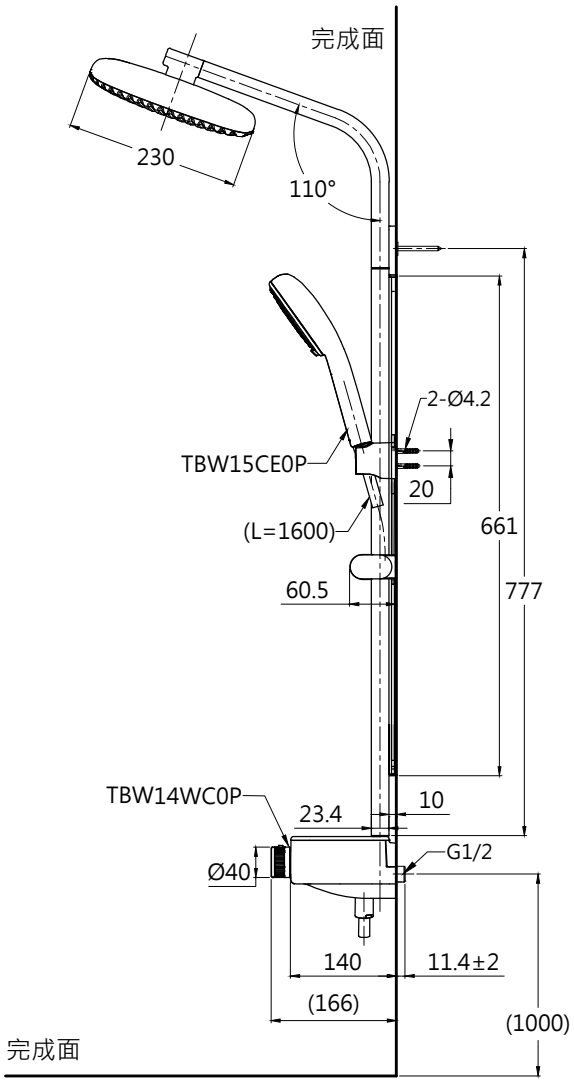

※注意：

1. 花灑頭高度，建議以最高使用者身高加200mm。
2. (　)內為參考尺寸。圖面與實品的形狀可能有部分差異，詳細施工方式請參考施工說明書。
3. 台灣東陶保留其產品規格和尺寸更改的權利，屆時，恕不另行通知。

TOTO		圖面比例 1 : 1	產品名稱	產品構成	型號	名稱
		出圖比例 1 : 10	平台式控溫淋浴柱		TBW14WC0P	平台式控溫淋浴柱
作成日期 第1版 2026.04.07	修改日期	圖紙大小 A4			TBW15CE0P	四段式蓮蓬頭
		單位 mm	產品型號 TBW14WC0P-S (完整型號詳見右上表)			
製 圖 李宜潔	檢 圖 李柏穎	審 核 凌珮瑜				