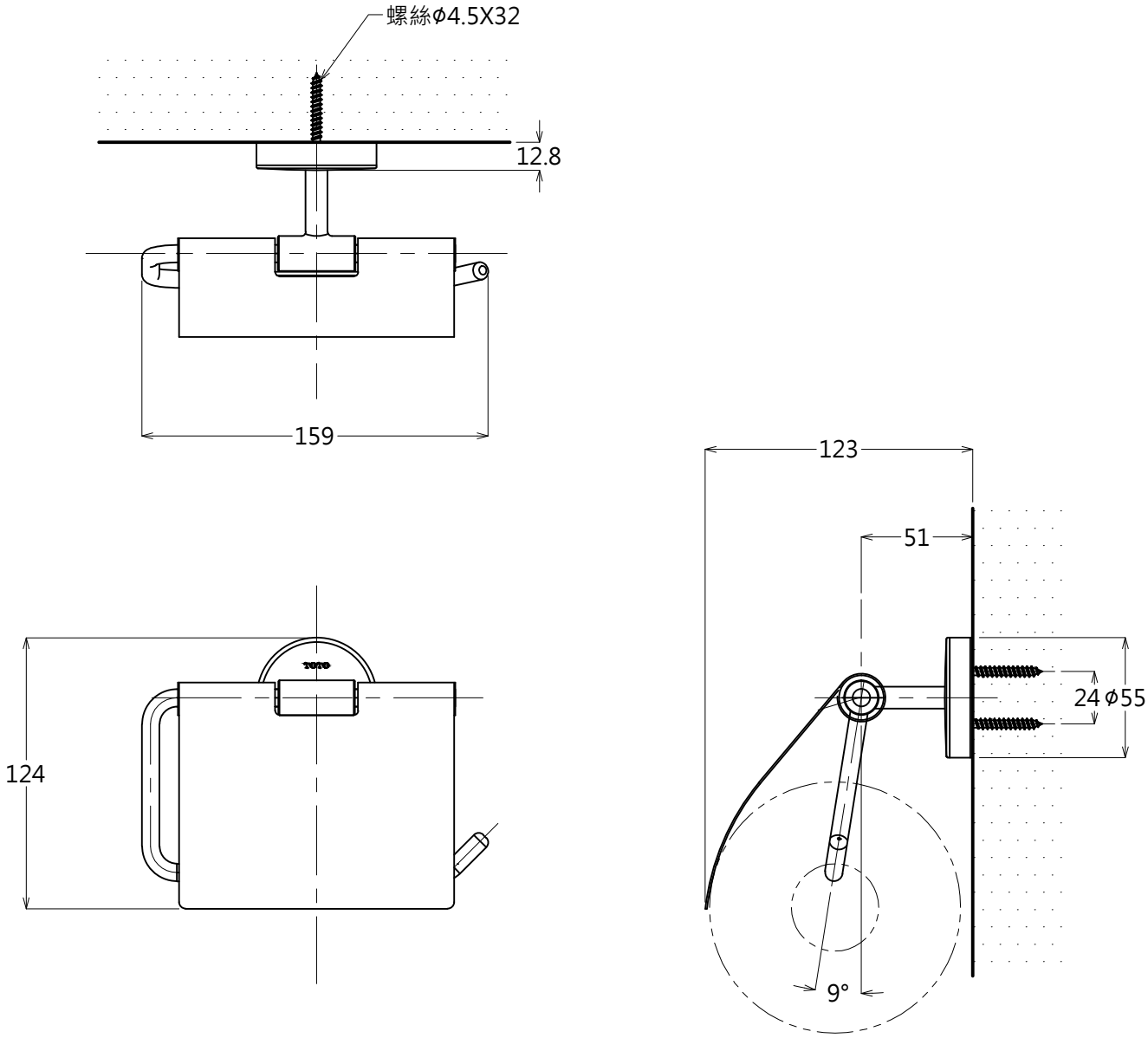

產品整體尺寸:159X123X124

TOTO		單位 M/M	CAD 比例 1:1 出圖比例 1:3	名稱 衛生紙架
製圖 Ming	檢圖	審核	日期 2010.01.20	品番 AJ03
備註 TWC	版別 02	修改日期 2014.07.22	圖紙 A4	